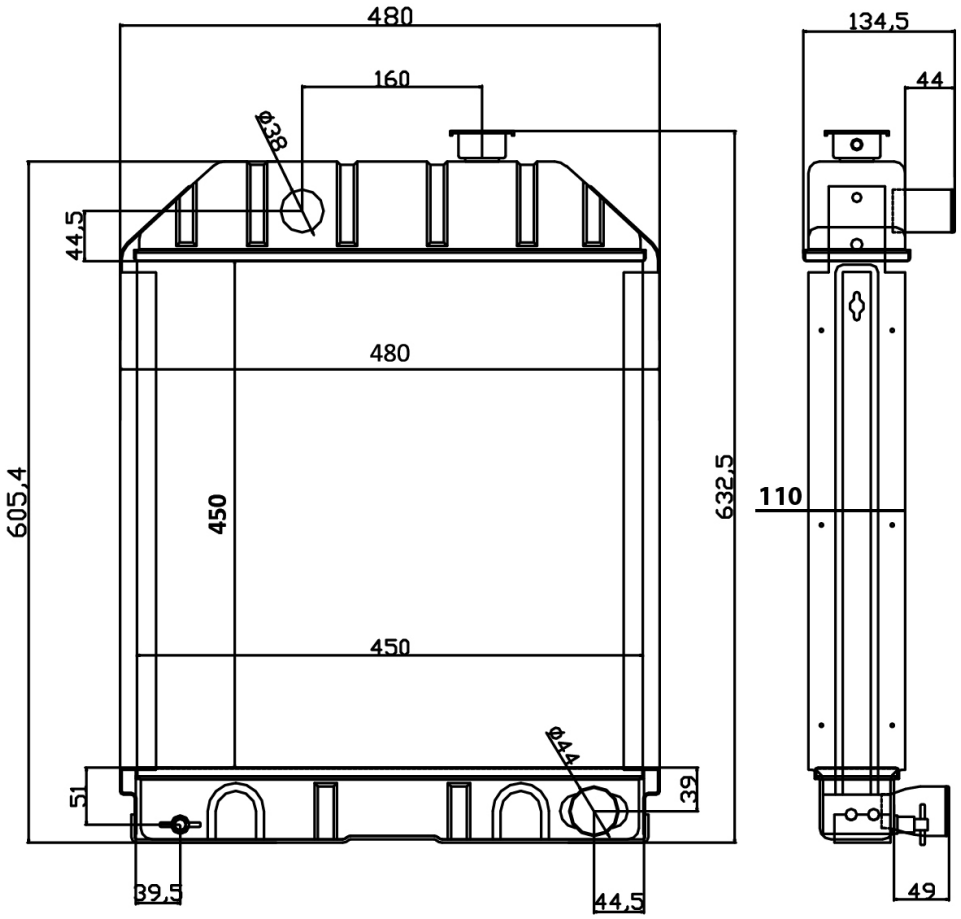
480
160
Ø38
44,5
480
605,4
450
632,5
450
Ø44
51
39
39,5
44,5
134,5
44
110
49