WORX®

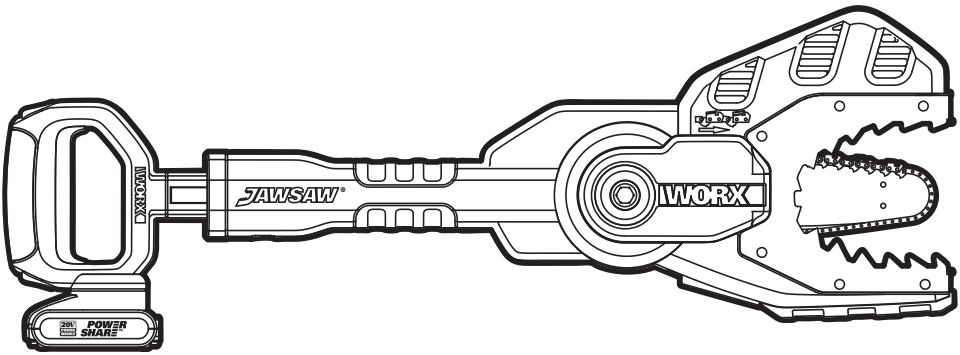

20V MAX POWER MODULE

JAWSAW®

Cordless Limbing and Trimming Chain Saw	EN	P09
Mai ledningsfri kædesav til kvistning og trimning	DK	P23
Akkukäyttöinen oksa- ja trimmausmoottorisaha	FIN	P37
Trådløs motorsag for beskjæring og trimming	NOR	P51
Sladdlös kedjemotorsåg för grenkapning och trimning	SV	P65

WG329E WG329E.5 WG329E.9

Original instructions	**EN**
Original brugsanvisning	**DK**
Alkuperäiset ohjeet	**FIN**
Original driftsinstruks	**NOR**
Bruksanvisning i original	**SV**

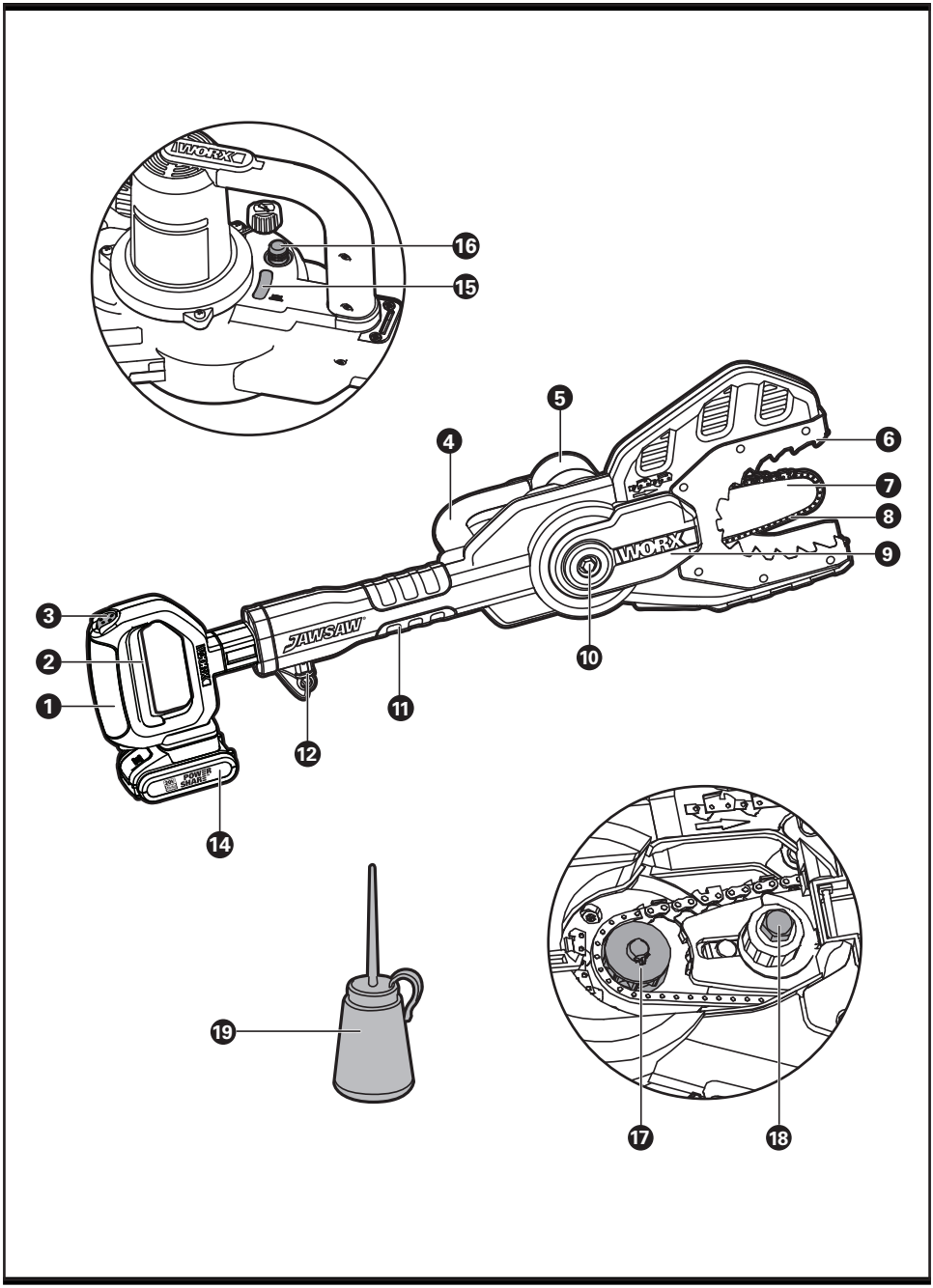
WORX
JAWSAW
POWER SHARE
1
2
3
4
5
6
7
8
9
10
11
12
14
15
16
17
18
19

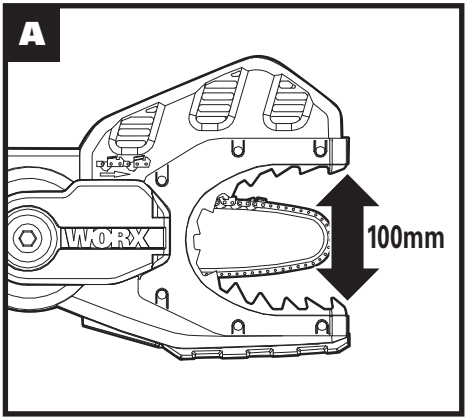
A
WORX
100mm

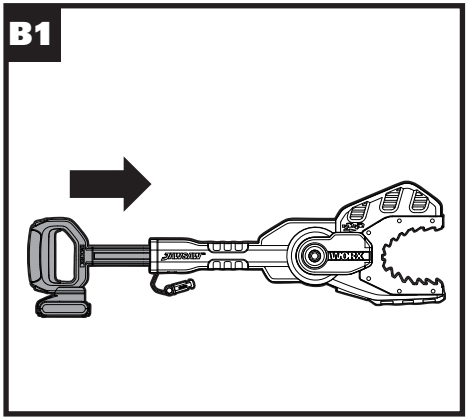
B1
WORX

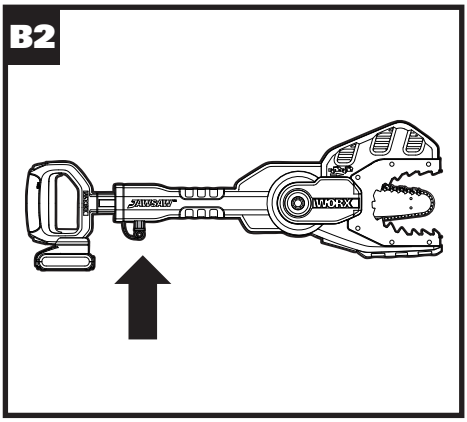
B2
WORX

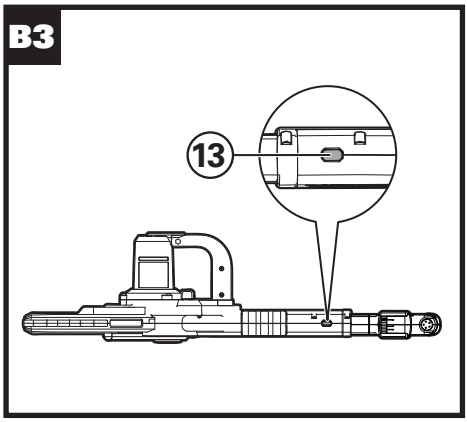
B3
13

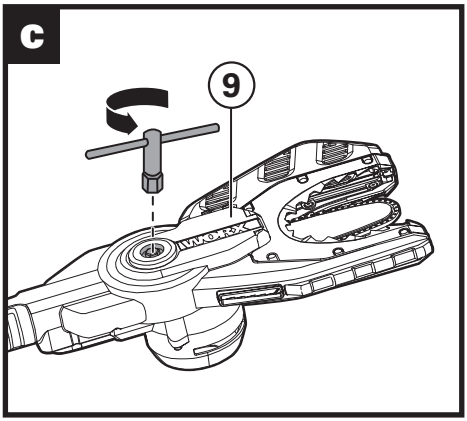
C
9
WORX

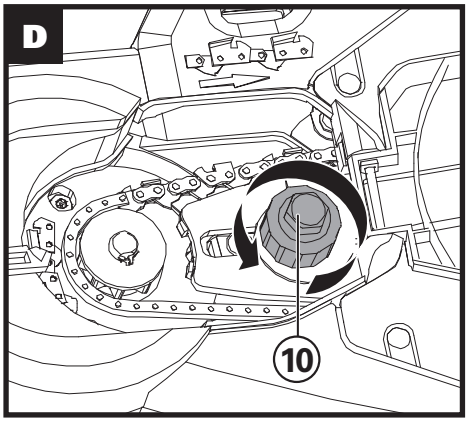
D
10

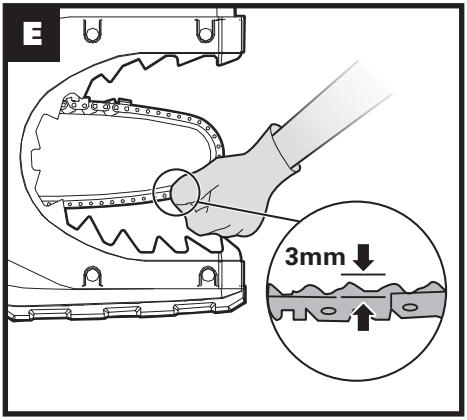
E
3mm

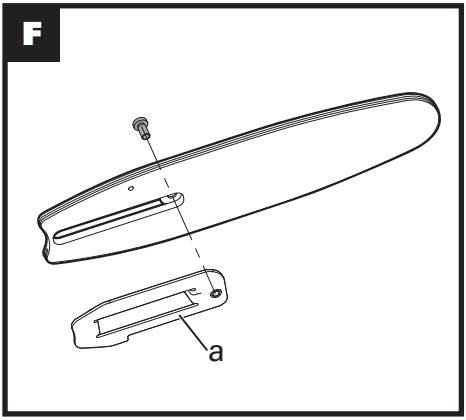
F
a

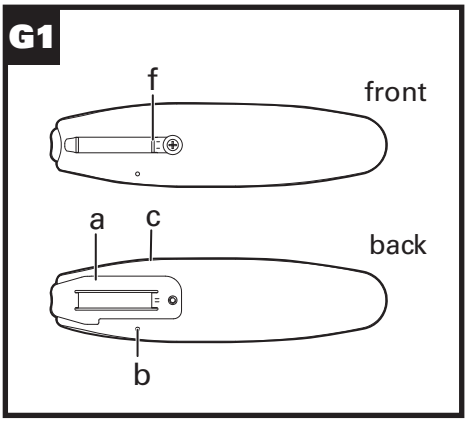
G1
f
front
a
c
back
b

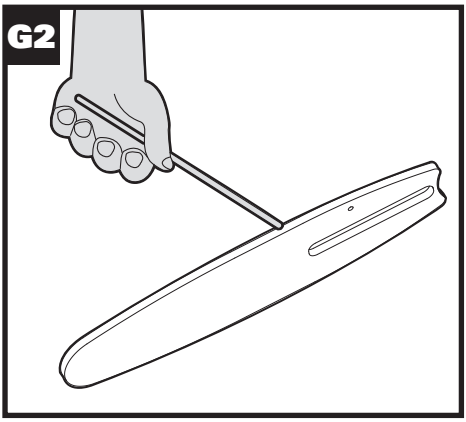
G2

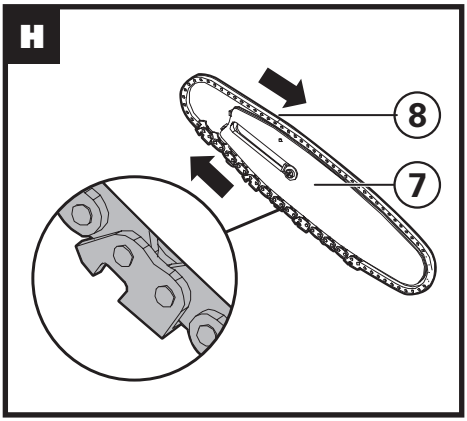
H
8
7

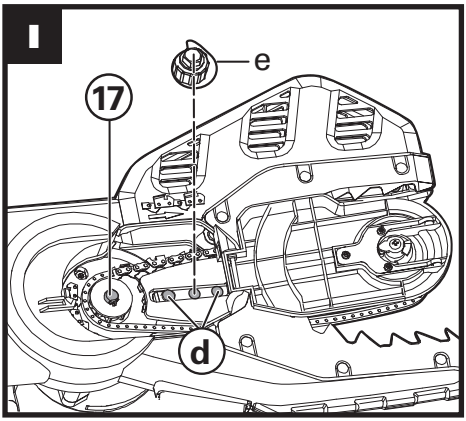
I
e
17
d

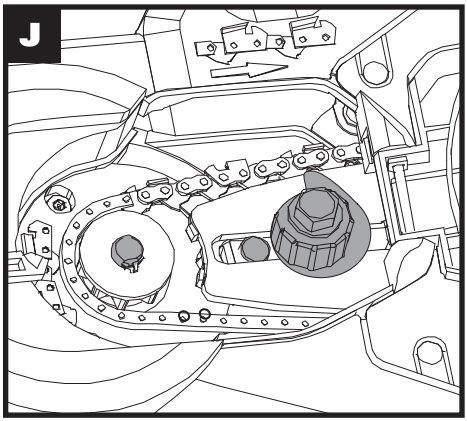
J

K

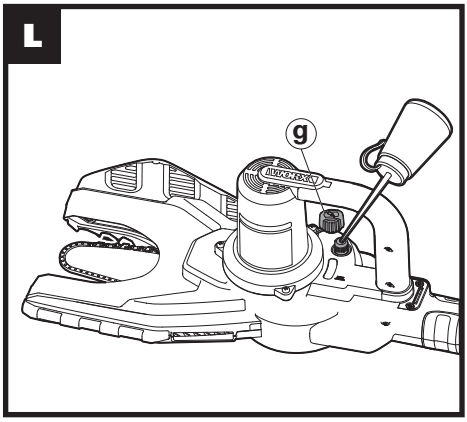
L
g

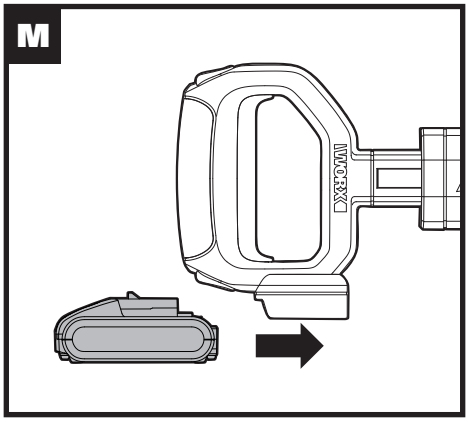
M

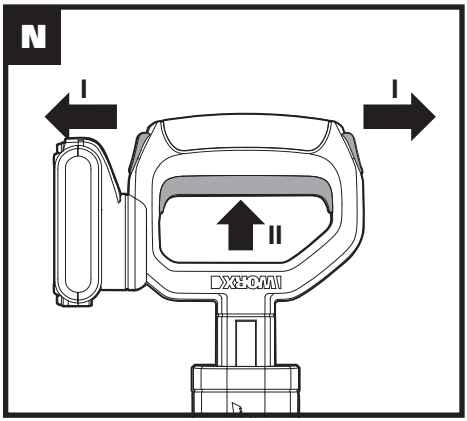
N
I
I
II

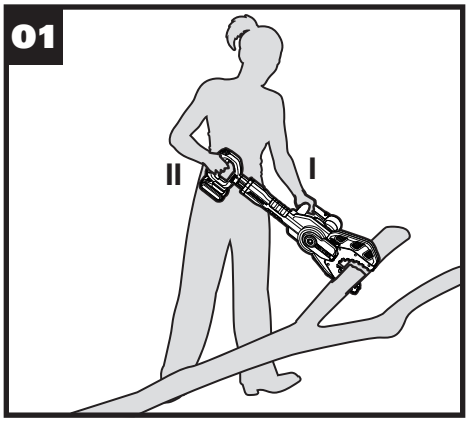
01
II
I

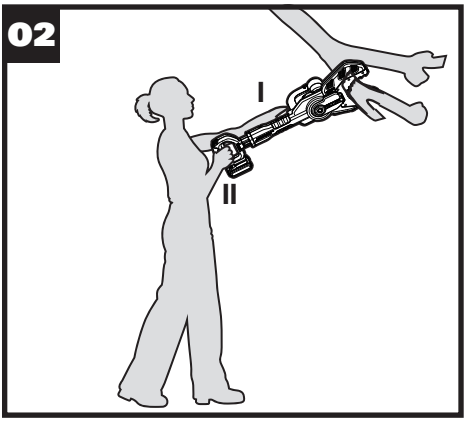
Q2
I
II

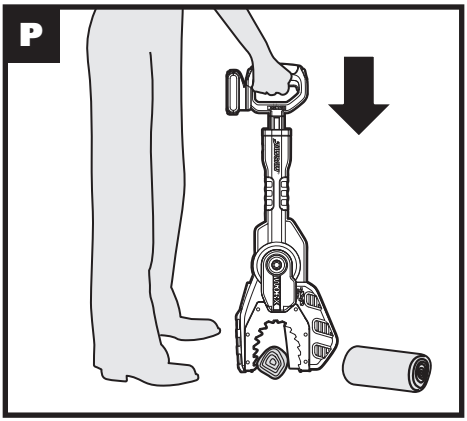
P

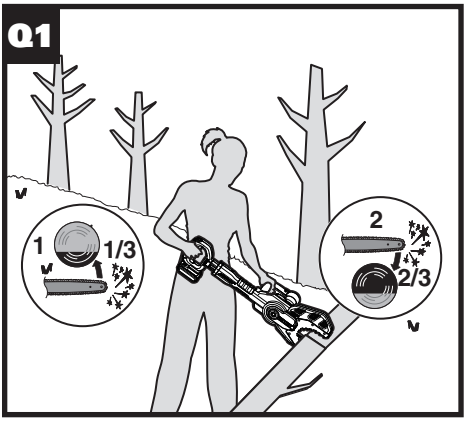
Q1
1
1/3
2
2/3

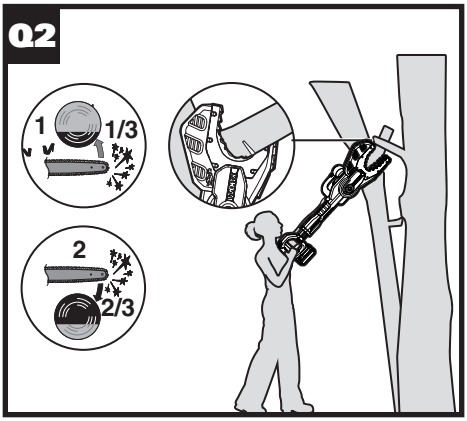
Q2
1
1/3
2
2/3

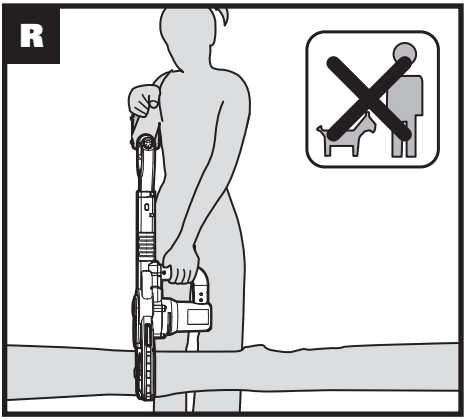
R

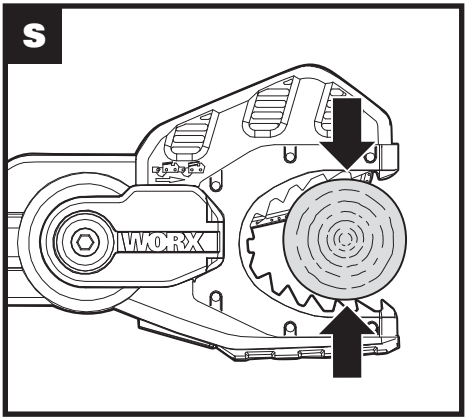
S
WORX

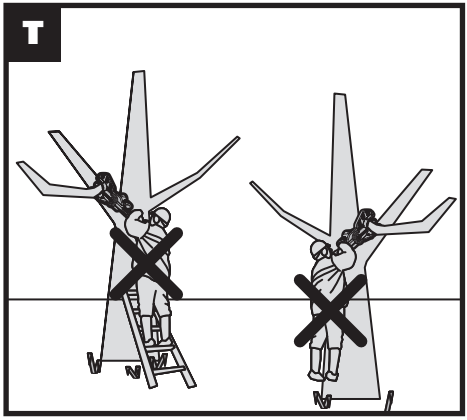
T

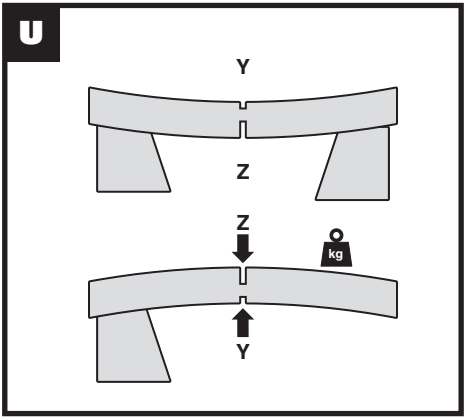
U
Y
Z
Z
kg
Y

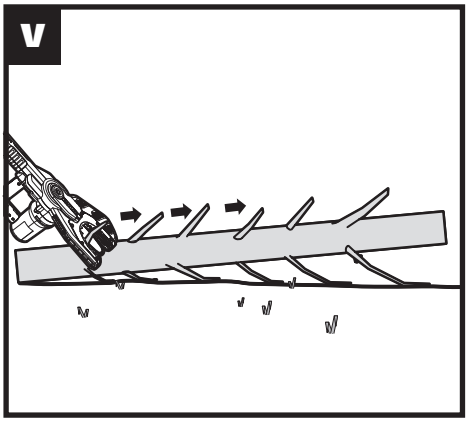
V

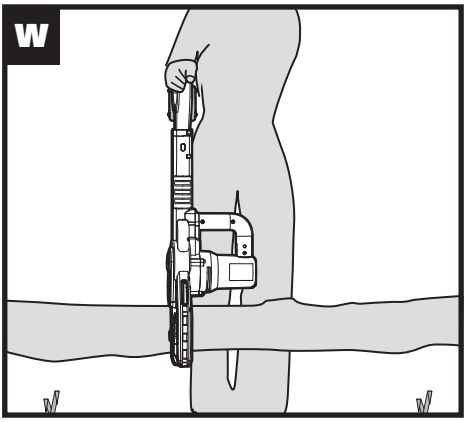
W

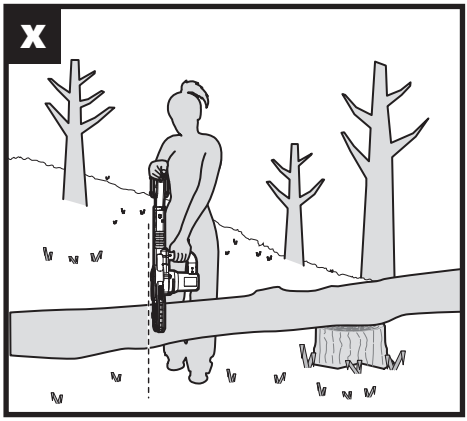
X

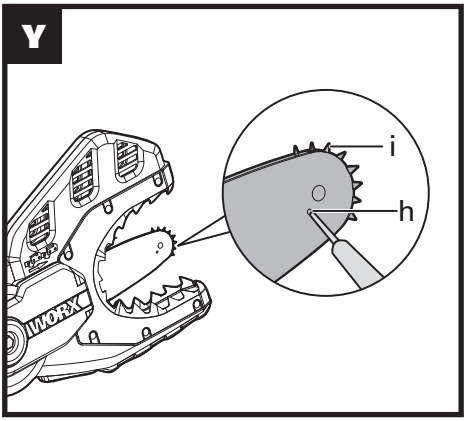
Y
i
h

1.	REAR HANDLE
2.	TRIGGER SWITCH
3.	LOCK OUT BUTTON
4.	FRONT HANDLE
5.	MOTOR
6.	JAW TEETH
7.	GUIDE BAR
8.	SAW CHAIN
9.	CHAIN ACCESS COVER
10.	CHAIN ACCESS COVER NUT
11.	AUXILIARY POSITION
12.	LOCK PIN
13.	LOCK PIN RECEPTACLE (See Fig. B3)
14.	BATTERY PACK *
15.	OIL LEVEL WINDOW
16.	OIL FILLER
17.	SPROCKET
18.	CHAIN TENSIONING BOLT
19.	OIL BOTTLE

*** Not all the accessories illustrated or described are included in standard delivery.**

TECHNICAL DATA

Type **WG329E WG329E.5 WG329E.9 (3- designation of machinery, representative of Jaw Saw)**

	WG329E	WG329E.5	WG329E.9
Voltage	20V ⎓ Max*		
No load speed	1350/min		
Guide bar length	6” (150 mm)		
Oil tank capacity	30 ml		
Chain pitch	1/4” (6.4 mm)		
Chain gauge	0.05” (1.3 mm)		
Chain speed	2.54 m/s		
Number of chain links	42		
Charging time	5hr approx.	1hr approx.	/
Weight	3.6kg		3.2kg

* Voltage measured without workload. Initial battery voltage reaches maximum of 20 volts. Nominal voltage is 18 volts.

NOISE AND VIBRATION DATA

A weighted sound pressure	L_{pA} = 72,2dB(A)
A weighted sound power	L_{wA} = 82dB(A)
K_{pA}&K_{wA}	3.0dB(A)
Wear ear protection when sound pressure is over	80dB(A)
Vibration total values (triax vector sum) determined according to EN 60745:	
Vibration emission value	a_h = 0,52m/s^2 a_{h1} = 0,46m/s^2
Uncertainty	K=1.5 m/s^2

The declared vibration total value may be used for comparing one tool with another, and may also be used in a preliminary assessment of exposure.

WARNING: The vibration emission value during actual use of the power tool can differ from the declared value depending on the ways in which the tool is used dependant on the following examples and other variations on how the tool is used:
How the tool is used and the materials being cut or drilled.

The tool being in good condition and well maintained
Using the correct accessory for the tool and ensuring it is sharp and in good condition.
The tightness of the grip on the handles and if any anti vibration accessories are used.
And the tool is being used as intended by its design and these instructions.

This tool may cause hand-arm vibration syndrome if its use is not adequately managed.

WARNING: To be accurate, an estimation of exposure level in the actual conditions of use should also take account of all parts of the operating cycle such as the times when the tool is switched off and when it is running idle but not actually doing the job. This may significantly reduce the exposure level over the total working period.
Helping to minimize your vibration exposure risk.
ALWAYS use sharp chisels, drills and blades
Maintain this tool in accordance with these instructions and keep well lubricated (where appropriate)
If the tool is to be used regularly then invest in anti vibration accessories.
Plan your work schedule to spread any high vibration tool use across a number of days.

ACCESSORIES

	WG329E	WG329E.5	WG329E.9
Wrench	1		
Oil Bottle	1		
Chain oil (100ml)	1		
Charger	1 (WA3760)	1 (WA3860)	/
Battery (WA3551.1)	1	1	/

We recommend that you purchase your accessories from the same store that sold you the tool. Use good quality chain oil. Use only replacement bar and chain of the same specification. Your retailer can advise the correct purchase.

GENERAL POWER TOOL SAFETY WARNINGS

WARNING: Read all safety warnings and all instructions.
Failure to follow the warnings and instructions may result in electric shock, fire and/or serious injury.
Save all warnings and instructions for future reference.
The term "power tool" in the warnings refers to your mains-operated (corded) power tool or battery-operated (cordless) power tool.

1) WORK AREA SAFETY

a) Keep work area clean and well lit. Cluttered or dark areas invite accidents.

b) Do not operate power tools in explosive atmospheres, such as in the presence of flammable liquids, gases or dust. Power tools create sparks which may ignite the dust or fumes.

c) Keep children and bystanders away while operating a power tool. Distractions can cause you to lose control.

2) ELECTRICAL SAFETY

a) Power tool plugs must match the outlet. Never modify the plug in any way. Do not use any adapter plugs with earthed (grounded) power tools. Unmodified plugs and matching outlets will reduce risk of electric shock.

b) Avoid body contact with earthed or grounded surfaces, such as pipes, radiators, ranges and refrigerators. There is an increased risk of electric shock if your body is earthed or grounded.

c) Do not expose power tools to rain or wet conditions. Water entering a power tool will increase the risk of electric shock.

d) Do not abuse the cord. Never use the cord for carrying, pulling or unplugging the power tool. Keep cord away from heat, oil, sharp edges or moving parts. Damaged or entangled cords increase the risk of electric shock.

e) When operating a power tool outdoors, use an extension cord suitable for outdoor use. Use of a cord suitable for outdoor use reduces the risk of electric shock.

f) If operating a power tool in a damp location is unavoidable, use a residual current device (RCD) protected supply. Use of an RCD reduces the risk of electric shock.

3) PERSONAL SAFETY

a) Stay alert, watch what you are doing and use common sense when operating a power tool. Do not use a power tool while you are tired or under the influence of drugs, alcohol or medication. A moment of inattention while operating power tools may result in serious personal injury.

b) Use personal protective equipment. Always wear eye protection. Protective equipment such as dust mask, non-skid safety shoes, hard hat, or hearing protection used for appropriate conditions will reduce personal injuries.

c) Prevent unintentional starting. Ensure the switch is in the off-position before connecting to power source and/or battery pack, picking up or carrying the tool. Carrying power tools with your finger on the switch or energising power tools that have the switch on invites accidents.

d) Remove any adjusting key or wrench before turning the power tool on. A wrench or a key left attached to a rotating part of the power tool may result in personal injury.

e) Do not overreach. Keep proper footing and balance at all times. This enables better control of the power tool in unexpected situations.

f) Dress properly. Do not wear loose clothing or jewellery. Keep your hair, clothing and gloves away from moving parts. Loose clothes, jewellery or long hair can be caught in moving parts.

g) If devices are provided for the connection of dust extraction and collection facilities, ensure these are connected and properly used. Use of dust collection can reduce dust-related hazards.

4) POWER TOOL USE AND CARE

a) Do not force the power tool. Use the correct power tool for your application. The correct power tool will do the job better and safer at the rate for which it was designed.

b) Do not use the power tool if the switch does not turn it on and off. Any power tool that cannot be controlled with the switch is dangerous and must be repaired.

c) Disconnect the plug from the power source and/or the battery pack from the power tool before making any adjustments, changing accessories, or storing power tools. Such preventive safety measures reduce the risk of starting the power tool accidentally.

d) Store idle power tools out of the reach of children and do not allow persons unfamiliar with the power tool or these instructions to operate the power tool. Power tools are dangerous in the hands of untrained users.

e) Maintain power tools. Check for misalignment or binding of moving parts, breakage of parts and any other condition that may affect the power tool's operation. If damaged, have the power tool repaired before use. Many accidents are caused by poorly maintained power tools.

f) Keep cutting tools sharp and clean. Properly maintained cutting tools with sharp cutting edges are less likely to bind and are easier to control.

g) Use the power tool, accessories and tool bits etc. in accordance with these instructions, taking into account the working conditions and the work to be performed. Use of the power tool for operations different from those intended could result in a hazardous situation.

5) BATTERY TOOL USE AND CARE

a) Recharge only with the charger specified by the manufacturer. A charger that is suitable for one type of battery pack may create a risk of fire when used with another battery pack.

b) Use power tools only with specifically designated battery packs. Use of any other battery packs may create a risk of injury and fire.

c) When battery pack is not in use, keep it away from other metal objects, like paper clips, coins, keys, nails, screws or other small metal objects, that can make a connection from one terminal to another. Shorting the battery terminals together may cause burns or a fire.

d) Under abusive conditions, liquid may be ejected from the battery; avoid contact. If contact accidentally occurs, flush with water. If liquid contacts eyes, additionally seek medical help. Liquid ejected from the battery may cause irritation or burns.

6) SERVICE

a) Have your power tool serviced by a qualified repair person using only identical replacement parts. This will ensure that the safety of the power tool is maintained.

JAW SAW SAFETY WARNINGS

1. Keep all parts of the body away from the saw chain when the jaw saw is operating. Before you start the jaw saw, make sure the saw chain is not contacting anything. A moment of inattention while operating jaw saws may cause entanglement of your clothing or body with the saw chain.

2. Always hold the jaw saw with your right hand on the rear handle and your left hand on the front handle. Holding the jaw saw with a reversed hand configuration increases the risk of personal injury and should never be done.

3. Wear safety glasses and hearing protection. Further protective equipment for head, hands, legs and feet is recommended. Adequate

protective clothing will reduce personal injury by flying debris or accidental contact with the saw chain.

4. **Do not operate a jaw saw in a tree.** Operation of a jaw saw while up in a tree may result in personal injury.
5. **Always keep proper footing and operate the jaw saw only when standing on fixed, secure and level surface.** Slippery or unstable surfaces such as ladders may cause a loss of balance or control of the jaw saw.
6. **When cutting a limb that is under tension be alert for spring back.** When the tension in the wood fibres is released the spring loaded limb may strike the operator and/or throw the jaw saw out of control.
7. **Use extreme caution when cutting brush and saplings.** The slender material may catch the saw chain and be whipped toward you or pull you off balance.
8. **Follow instructions for lubricating, chain tensioning and changing accessories.** Improperly tensioned or lubricated chain may either break or increase the chance for kickback.
9. **Keep handles dry, clean, and free from oil and grease.** Greasy, oily handles are slippery causing loss of control.
10. **Cut wood only. Do not use jaw saw for purposes not intended. For example: do not use jaw saw for cutting plastic, masonry or non-wood building materials.** Use of the jaw saw for operations different than intended could result in a hazardous situation.
11. **Hold the power tool by insulated gripping surfaces only, because the saw chain may contact hidden wiring.** Saw chains contacting a “live” wire may make exposed metal parts of the power tool “live” and could give the operator an electric shock.

SAFETY WARNINGS FOR BATTERY PACK

a) **Do not dismantle, open or shred cells or battery pack.**
b) **Do not short-circuit a battery pack. Do not store battery packs haphazardly in a box or drawer where they may short-circuit each other or be short-circuited by conductive materials.** When battery pack is not in use, keep it away from other metal objects, like paper clips, coins, keys, nails, screws or other small metal objects, that can make a connection from one terminal to another. Shorting the battery terminals together may cause burns or a fire.
c) **Do not expose battery pack to heat or fire. Avoid storage in direct sunlight.**
d) **Do not subject battery pack to mechanical shock.**
e) **In the event of battery leaking, do not allow the liquid to come into contact with the skin or eyes. If contact has been made, wash the affected area with copious amounts of water and seek medical advice.**
f) **Seek medical advice immediately if a cell or battery pack has been swallowed.**
g) **Keep battery pack clean and dry.**
h) **Wipe the battery pack terminals with a clean dry cloth if they become dirty.**
i) **Battery pack needs to be charged before use. Always refer to this instruction and use the correct charging procedure.**
j) **Do not maintain battery pack on charge when not in use.**
k) **After extended periods of storage, it may be necessary to charge and discharge the battery pack several times to obtain maximum performance.**
l) **Battery pack gives its best performance when it is operated at normal room temperature (20°C ± 5°C).**
m) **When disposing of battery packs,**

keep battery packs of different electrochemical systems separate from each other.

n) **Recharge only with the charger specified by WORX. Do not use any charger other than that specifically provided for use with the equipment.** A charger that is suitable for one type of battery pack may create a risk of fire when used with another battery pack.

o) **Do not use any battery pack which is not designed for use with the equipment.**

p) **Keep battery pack out of the reach of children.**

q) **Retain the original product literature for future reference.**

r) **Remove the battery from the equipment when not in use.**

s) **Dispose of properly.**

SYMBOLS

Read the manual

Wear eye protection

Wear ear protection

Wear dust mask

Do not expose to rain

Do not burn

Do not expose to rain or water

XINR18/65-Y: Cylindrical lithium Ion battery cells with max diameter of 18mm and max height of 65mm; “x” represents a number cells serial connected, blank if 1; “-y” represents a number of cells paralleled connected, blank if 1.

Do not dispose of batteries, Return exhausted batteries to your local collection or recycling point.

Waste electrical products must not be disposed of with household waste. Please recycle where facilities exist. Check with your local authorities or retailer for recycling advice.

INTENDED USE

This Jawsaw® has been designed for pruning branches and cutting small logs up to 100mm in diameter, not for cutting metals (See Fig. A).

ADJUSTMENT AND ASSEMBLY

WARNING: Before touching the chain or making any other adjustments, make sure that the tool is switched off and the battery is removed.

All Saw Chains wear and become loose from operation. Periodically check the Saw Chain (8), if there is any visible gap between the chain and the Guide Bar (7), it must be re-tensioned.

WARNING: Remove the battery from the tool before adjusting saw chain tension.

Cutting edges on chain are sharp. Use protective gloves when handling chain.

This product comes fully assembled. However, we recommend that you check the chain tension before use and readjust if necessary.

ADJUSTING THE CHAIN TENSION

1. Push the Rear Handle (1) until the Guide Bar (7) is in the middle of the jaw opening as shown. Lock the Guide Bar in the middle position by inserting the Lock Pin (12) into the Lock Pin Receptacle(13) located under the Rear Handle (1) (See Fig. B1 - B3).
2. Open the chain access cover (9) by using the supplied wrench. To open turn the Access Cover Nut no more than a 1/4 turn in either direction. (See Fig. C)
3. Release tension on the Saw Chain (8) by loosening the Chain Tensioning Bolt (10). Turn the Chain Tensioning Bolt counter-clockwise 2 or more times. (See Fig. D)
4. Add tension on the Saw Chain by turning the Chain Tensioning Bolt clockwise. When tightening the Chain Tensioning Bolt the automatic chain tensioning system will set the tension to the Saw Chain at the same time.
   NOTE: It is not possible to overtighten the Saw Chain, so tighten the chain as much as possible.
5. Check that the correct Saw Chain tension has been set. It should be possible to pull the Saw Chain away from the side of the Guide Bar approximately 3 mm and it should snap back. (See Fig. E)
   If tension is incorrect, repeat step 3, ensuring the Guide Bar is free to move when the tension is released.

CHANGING THE GUIDE BAR AND SAW CHAIN

WARNING!

- **Laceration hazard.** Always wear protective gloves when installing or removing the saw chain. The saw chain is sharp and can cut you even when it is not running.
- **Burn hazard.** The chain guide bar and chain may become hot during use. Allow to cool before adjustment or removal.

1. Ensure the operation is carried out on a firm surface.
2. Remove the battery pack, install the Lock Pin (12) and open the Chain Access Cover (9) as described in the previous section.
3. Use only WORX replacement Guide Bar and Saw Chain.
4. Loosen and remove the Chain Tensioning Bolt (17).
5. Lift the Guide Bar (7) and Saw Chain (8) out through the jaw, angling the Guide Bar to clear the two bar locating pins (d) (See Fig. I).
6. If replacing the Guide Bar, remove the mounting plate (a), which is retained by a single screw and fit to the new Guide Bar. The Guide Bar is symmetrical and may be mounted with either face outward (can be reversed if the lower working edge is worn) (See Fig. F).
7. Before re-fitting the Guide Bar, check that the small oil hole (b) and chain slot (c) are not blocked by dirt or sawdust, use a small toothpick to clean if necessary (See Fig. G1, G2).
8. Refit the Saw Chain to the Guide Bar. Note the correct direction of the teeth (See Fig. H). The cutting direction is inward on the lower cutting edge.

9. With the mounting plate (a) side of the Guide Bar facing the Motor (8) and holding the Saw Chain in place on the bar, feed bar and chain into the jaw, angling over the bar locating pins (d) and pulling the Saw Chain over the drive Sprocket (17) (see Fig. I). There will be little excess Saw Chain length, therefore, the Saw Chain must be properly fitted in the Guide Bar slot to provide enough extra chain to be pulled over the drive Sprocket.
10. Check if all parts are seated properly (See Fig J).
11. Refit and tighten the Chain Tensioning Bolt. Note the cam (e) of the Chain Tensioning Bolt will engage the projecting tab (f) of the bar mounting plate and push the bar outward to tension the chain, check for correct tension (See **ADJUSTING THE CHAIN TENSION**).
12. Close the Chain Access Cover and remove the Lock Pin.

LUBRICATION

IMPORTANT: The Jawsaw® is shipped with an empty oil tank. It is essential to fill with chain oil before use. Bar and chain oil of any brand can be used.
Never operate the Jawsaw® without chain oil or an empty tank as this will result in poor cutting performance, motor overload and possible burn-out.

FILLING OIL TANK:

1. Fill Oil Bottle (19) with chain and bar oil. (See Fig. K)
2. Rest the Jawsaw® with the Oil Filler facing upward
3. Uncrew the oil filler cap (g) open.
4. Use bottle to fill oil reservoir. (See Fig. L)
5. Screw the oil filler cap.

IMPORTANT: Use only the recommended oil to avoid damage to the Jawsaw®. Never use recycled/old oil. Use of non approved oil will invalidate the warranty.

CHECKING THE AUTOMATIC OILER

The Jawsaw® uses a much lower chain speed than a conventional chainsaw so it needs much less oil.
However it is very important that it always has oil.
Check the Oil Level Window (14) and refill as necessary.
During operation, periodically check the Saw Chain (8) and Guide Bar (7). A slight oil presence should be visible. If the chain and bar appear completely dry, then remove the bar and chain (see previous section) to ensure the bar oil hole is not blocked.
If the oil hole is clear, there is oil in the tank and still no oiling of the chain is visible – contact Worx customer service.

WARNING: Do not push the rear handle repeatedly when the saw is not cutting. The oil will be bumped out when pushing the handle whether the motor runs or not.

OPERATION

1. BEFORE USING YOUR CORDLESS TOOL

Your bat tery pack is UNCHARGED and you must charge once before use.
The battery charger supplied is matched to the Li-ion battery installed in the machine. Do not use another battery charger.

2. CHARGING YOUR BATTERY PACK

The Li-ion battery is protected against deep discharging. When the battery is empty, the machine is switched off by means of a protective circuit.
In a warm environment or after heavy use, the battery pack may become too hot to permit charging. Allow time for the battery to cool down before recharging.

3. TO REMOVE OR INSTALL BATTERY PACK(See Fig. M)

Depress the battery release button to release battery pack from your tool. After recharging, insert the battery pack into the battery port.
A simple push and slight pressure will be sufficient.

PREPARE YOUR JAWSAW® FOR USE

WARNING!

- **Read and understand all instructions. Failure to follow all instructions listed may result in electric shock, fire and/ or serious personal injury.**
- **Sharp moving blade. To prevent accidental operation, ensure that the battery pack is removed before performing the following operations, failure to do this could result in serious personal injury.**

CAUTION: Sharp moving blade. Always wear protective gloves when installing or removing the chain, the Saw Chain (8) is sharp and can cut you when it is not running.

WARNING:

- **Never operate a Jawsaw® that is damaged or improperly adjusted or that is not completely and securely assembled.**
- **Be sure that the saw chain stops moving when the power control system triggers are released.**
- **Never adjust the guide bar or saw when battery pack is connected .**

SWITCHING ON AND OFF

The Trigger Switch (2) is locked to prevent accidental starting.
There are two Lock Out Buttons (3), to allow upright (cutting down from the top) or inverted (cutting up from the bottom) operation.
To switch on, press either Lock Out Button with your thumb and squeeze the Trigger Switch (See Fig. N).
To switch off, just release the Trigger Switch.

CUTTING

Check oil level window (14) prior to starting and regularly during operation. Refill oil when oil level is low.
If operating with a newly replaced Saw Chain (8), check the chain tension around every 10 minutes during operation.
Always hold the Front Handle (4) firmly when cutting (See Fig. O1, O2)

1. Use both hands to grip saw firmly. Always use your left hand (I) to grip the front handle and your right hand (II) to grip the Rear Handle(1). Thumbs and fingers must wrap around saw handles (See Fig. O1, O2).
2. **IMPORTANT:** Make sure your footing is firm and stable. Do not use the Jawsaw® while standing on piles of branches or while standing on a ladder. **HINT:** When cutting branches which are lying on the ground, place one foot on the branch to prevent limb from moving (See Fig. P).
   WARNING! Do not put your foot in the Jaw teeth, keep your foot a safe distance from the tool. (See Fig. P)
3. Position the tool with the Jaw placed over the desired branch to be cut.
   WARNING: DO NOT force the cut. Let the Saw Chain pull through the wood.
   WARNING: When starting the saw make sure the chain is not in contact with the limb or branch to be cut.
4. Switch on the tool.
5. Push the Rear Handle towards the Front Handle to complete the cut.
6. Switch off the tool after the Guide Bar and Saw Chain have returned to their starting position.

WARNING:

- When completing the cut (step 6 above) do not push the handle forcefully, let the spinning chain pull itself through the wood.
- Using too much force on the rear handle when cutting can overload the tools motor.

CAUTION: At the end of each cut be prepared to support the tools weight.

TRIMMING BRANCHES:

Before cutting any branch, you must consider the following:

1. Is the branch heavy, will it damage anything when it falls?

- Large branches should be cut in small sections starting at the farthest end from the tree.

- Always check where the branch will fall BEFORE commencing the cut.
- Never stand under a branch being cut.

2. Will the branch split before it is cut through? (See Fig. Q1, Q2)

- To prevent splitting, turn the Jawsaw® upsidedown and make a small cut (less than 1/3 diameter of the limb) from the underside.
- Then turn the Jawsaw® over to the normal position and cut from top down, slightly further out from the trunk than the initial undercut.

3. Is the branch under tension, will it spring suddenly or trap the saw when it is cut?

- Always stand outside the path of a springy branch. It can strike suddenly with surprising force and cause injury or loss of control of the saw.
- Always cut from the tension side of a branch, usually the top of a branch on a standing tree, but can be any side of the branch of a fallen tree.
- If the cut starts to close on the saw, you are cutting from the wrong side, keep the saw running and pull the saw to retract the blade from the cut.
- If the saw becomes trapped do not try to pull it out with excessive force, lift the branch to open the cut while an assistant removes the saw.

KICKBACK SAFETY

This saws chain is covered by a guard however, kickback can still occur. The following steps will reduce the risk of kickback

- Use both hands to grip saw while saw is running. Use firm grip. Thumbs and fingers must wrap around saw handles.
- Keep all safety items in place on saw. Make sure they work properly.
- Do not overreach.
- Keep solid footing and balance at all times.
- Stand slightly to right left side of saw. This keeps your body from being in direct line with Saw Chain.
- Do not let guide bar nose touch anything when Saw Chain is moving.
- Do not bury Guide Bar nose or try to plunge cut (boring into wood using bar nose).
- Watch for shifting of wood or other forces that may pinch Saw Chain.
- Use extreme caution when reentering a previous cut.
- Never use a dull or loose Saw Chain. Keep Saw Chain sharp with proper tension.

PROPERLY USING THE Jawsaw®

Use the Jawsaw® only with secure footing. Hold the Jawsaw® at the right-hand side of your body. (See Fig. R)

The Saw Chain must be running at full speed before it makes contact with the wood. Use the metal JawTeeth (6) to secure the saw onto the wood before starting to cut. (See Fig. S)

Do not operate the Jawsaw® with arms fully extended or attempt to saw areas which are difficult to reach, or on a ladder. (See Fig. T)

CUTTING WOOD UNDER TENSION (See Fig. U)

WARNING: When cutting a limb that is under tension, use extreme caution. Be alert for wood springing back. When wood tension is released, the limb could spring back and strike operator causing severe injury or death.

When sawing logs supported on both ends, start the cut from above(Y) about 1/3 of the diameter into the log and then finish the cut (Z) from below, in order to avoid contact of the Jawsaw® with the ground. When sawing logs supported on only one end, start the cut from below (Y) about 1/3 of the diameter into the log and finish the cut from above (Z) in order to avoid log splitting or jamming of the tool.

LIMBING A TREE (See Fig. V)

Limbing is removing the branches from a fallen tree. When limbing leave larger lower limbs to support the log off the ground. Remove the small limbs in one cut as illustrated. Branches under tension against the ground should be cut from the bottom up to avoid binding the Jawsaw®.

BUCKING A LOG (See Fig. W)

Bucking is cutting a log into lengths. It is important to make sure your footing is firm and your weight is evenly distributed on both feet. Follow the simple directions for easy cutting.

WARNING: (See Fig. X)

- **If on slope, make sure log will not roll down hill. Secure log by using wooden stakes. Drive wooden stakes into ground on downhill side of log. Stand on uphill side of log while cutting. Log may roll after cutting. (See Fig. X)**
- **Never try cutting through two logs at same time. This could increase the risk of kickback.**
- **While cutting log, never hold log with your hand or leg.**
- **While cutting log, never allow another person to hold log.**
- **Turn off and remove the battery pack from the saw before moving from one place to another.**

SAW MAINTENANCE AND KICKBACK SAFETY

Follow maintenance instructions in this manual. Proper cleaning and maintenance of the Saw Chain (8) and Guide Bar (7), as well as the Jawsaw® in general, can reduce chances of kickback. Inspect and maintain saw after each use. This will increase the service life of your saw.

NOTE: Even with proper sharpening, risk of kickback can increase with each sharpening.

MAINTENANCE AND STORAGE OF JAWSAW®

1. Remove the battery pack from the saw:
- When not in use.
- When transporting.
- When left unattended.
- Before servicing.
- Before cleaning.
- Before changing accessories or attachments, such as Saw Chain and Guard Bar.
2. Inspect the saw before and after each use for:
- Any signs of damage.
- Smooth action of push handle and movement of bar.
- Adequate Chain Tension; you should be able to lift the Saw Chain from the Guide Bar no more than 3 mm.
- Adequate chain lubrication.
3. Do not use the Jawsaw®, if:
- The Trigger Switch (2) or Lock Out Button (3) is malfunctioning.
- The Rear (Push) Handle (1) does not smoothly return under spring force.
- Any other damage which affects the safety or operation is evident.
4. Maintain the Jawsaw® with care and have any damage or malfunction repaired by an authorized service center:
- Never expose the Jawsaw® to rain.
- Keep Saw Chain sharp, clean, and lubricated for better and safer performance.
- Follow steps outlined in this manual to sharpen Saw Chain.
- Keep handles clean and free from oil.
- Keep all screws and nuts tight.
5. When servicing, use only identical replacement parts.
6. When not in use, always store Jawsaw®
- In a high or locked place, out of children's reach.
- In a dry place.

REPLACING SAW CHAIN/CHAIN BAR

Replace the Saw Chain when cutters are too worn to sharpen or when chain breaks. Only use replacement chain noted in this manual. Always include new drive Sprocket (16) when replacing the Saw Chain. This will maintain proper driving of chain. Inspect Guide Bar (7) before sharpening chain. A worn or damaged guide bar is unsafe. A worn or damaged Guide Bar is unsafe, will damage the Saw Chain, and will make cutting harder.

For Replacing the Guide Bar please refer to **CHANGING THE GUIDE BAR AND CHAIN** section in the Adjustment and Assembly Instructions.

SHARPENING SAW CHAIN

WARNING: Remove the battery pack from the saw before servicing. Cutting edges on chain are sharp. Use protective gloves when handling chain.

Keep Saw Chain sharp. Your saw will cut faster and more safely. A dull Saw Chain will cause undue Sprocket (16), Guide Bar (7), Saw Chain, and motor wear. If you must force the Saw Chain into wood and cutting creates only sawdust with few large chips, then the Saw Chain is dull.

LUBRICATING THE CHAINWHEEL

NOTE: It is not necessary to remove the chain or bar when lubricating the chainwheel.

1. Clean the Guide Bar and chainwheel.
2. Using a grease gun, insert the tip of the gun into the lubrication hole (h) and inject grease until it appears at the outside edge of the chainwheel tip (See Fig. Y).
3. You may need to rotate the chainwheel (i) in order to grease all areas of the wheel. To do this, pull the Saw Chain by hand to rotate the chainwheel and align the parts of the wheel that needs to be greased with the lubrication hole. (See Fig. Y)

CLEANING

Regularly open the Chain Access Cover (9) and remove any debris that has become trapped. Regularly clean the ventilation slots with a clean, dry paint brush.
To clean the tool, use only mild soap and a damp cloth. Never let any liquid get inside the tool and never immerse any part of the tool into liquid.

TRANSPORTING

Always transport the tool with the Guide Bar (7) and Saw Chain (8) inside the protection guard.

TROUBLESHOOTING

If your saw does not operate correctly check the following:

Problems	Possible causes	Possible solution
Tool will not start.	Out of battery.	Charge the battery pack.
Bar/chain overheated.	Chain too tight. Lubrication needed.	Refer to **ADJUSTING THE CHAIN TENSION** section. Refer to **LUBRICATION** section.
Chain is loose.	Chain tension set incorrectly.	Refer to **ADJUSTING THE CHAIN TENSION** section.
Poor cut quality.	Chain tension set incorrectly. Chain needs replacement.	Refer to **ADJUSTING THE CHAIN TENSION** section. **NOTE:** Excessive tension leads to excessive wear and reduction in life of bar & chain. Refer to sections for **CHANGING THE GUIDE BAR AND CHAIN.**
Unit runs but does not cut.	Chain installed backwards. See Fig H and illustration.	Refer to **CHANGING THE GUIDE BAR AND CHAIN** section.

ENVIRONMENTAL PROTECTION

Waste electrical products must not be disposed of with household waste. Please recycle where facilities exist. Check with your local authorities or retailer for recycling advice.

DECLARATION OF CONFORMITY

We,
POSITEC Germany GmbH
Grüner Weg 10, 50825 Cologne, Germany

Declare that the product,
Description **Battery-powered Jaw Saw**
Type **WG329E WG329E.5 WG329E.9 (3-designation of machinery, representative of Jaw Saw)**
Function **Cutting wood**

Complies with the following Directives,
2006/42/EC, 2014/30/EU, 2011/65/EU&(EU)2015/863, 2000/14/EC amended by 2005/88/EC

The notified body involved
Name: Intertek Testing & Certification Limited (Notified body 0359)
Address: Intertek House, Cleeve Road, Leatherhead, Surrey, KT22 7SB
Certification No.: ITS11MC7455

2000/14/EC amended by 2005/88/EC:
- Conformity Assessment Procedure as per **Annex V**
- Measured Sound Power Level **82dB(A)**
- Declared Guaranteed Sound Power Level **85dB(A)**

Standards conform to:
EN 60745-1
Parts of EN 60745-2-13
EN ISO 3744
EN 55014-1
EN 55014-2

The person authorized to compile the technical file,
Name Marcel Filz
Address Positec Germany GmbH, Grüner Weg 10, 50825 Cologne, Germany

2018/04/08
Allen Ding
Deputy Chief Engineer, Testing & Certification
Positec Technology (China) Co., Ltd.
18, Dongwang Road, Suzhou Industrial Park, Jiangsu 215123, P. R. China

1.	BAGESTE HÅNDGREB
2.	START-STOP-KONTAKTEN
3.	KONTAKTSPÆRRE
4.	FORRESTE HÅNDGREB
5.	MOTOREN
6.	GRIBETÆNDER
7.	SPÆNDER
8.	SAVEKÆDE
9.	KÆDEDÆKSEL
10.	MØTRIK TIL DÆKSEL FOR ADGANG TIL KÆDEN
11.	HÅNDGREBSPOSITION
12.	LÅSESTIFT
13.	LÅSESTIFTSHOLDER (SE FIG. B3)
14.	BATTERIENHED *
15.	OLIESTANDSVINDUE
16.	KNAP FOR OLIEPÅFYLDNING
17.	KÆDEHJUL
18.	KÆDEDÆKSEL
19.	OLIEFLASKE

*** Illustreret eller beskrevet tilbehør er kun delvis indeholdt i leverancen.**

TEKNISK DATA

Type **WG329E/WG329E.5/WG329E.9 (3- klassificering af maskineri, gældende for Jaw Saw)**

	WG329E	WG329E.5	WG329E.9
Nominel Spænding	20V ⎓ Maks*		
Hastighed uden belastning	1350/min		
Sværdlængde	6” (150 mm)		
Påfyldningsmængde oliebeholder	30 ml		
Kædedeling	1/4’’ (6.4 mm)		
Kædevidde	0.05’’ (1.3 mm)		
Kædehastighed	2.54 m/s		
Antal drivled	42		
Opladningstid	ca.5 t	ca. 1 t	/
Maskinvægt	3.6kg		3.2kg

* Spændingen er målt uden arbejdsbelastning. Den indledende batterispænding når maksimalt op på 20 volt. Nominel spænding er 18 volt.

STØJINFORMATION

A-vægtet lydtryksniveau	L_{pA} = 72,2dB(A)
A-vægtet lydeffektniveau	L_{wA} = 82dB(A)
K_{pA}&K_{wA}	3.0dB(A)
Bær høreværn, når lydtrykket er over	80dB(A)
Den totale værdi for vibration (triax vektor sum) målt ifølge EN 60745:	
Værdi for vibration:	a_h = 0,52m/s² a_{h1} = 0,46m/s²
Usikkerhed	K=1.5 m/s²

Den erklærede samlede vibrationsstyrke kan bruges til at sammenligne et værktøj med et andet, og kan også bruges til en foreløbig vurdering af eksponeringen.

ADVARSEL: Vibrationsværdien under den faktiske brug af maskinværktøjet kan afvige fra den opgivne værdi afhængigt af måderne, værktøjet benyttes på. Se følgende eksempler på, hvad vibrationerne kan afhænge af:

Hvordan værktøjet bruges og materialerne, der skæres eller bores i.
Værktøjets stand og vedligeholdelse.
Anvendelse af korrekt tilbehør og kontrol med, at det er skarpt og i en i det hele taget god tilstand.
Hvor kraftigt, der holdes fast i håndtaget og, om der benyttes antivibrationsudstyr.
Om værktøjet anvendes i henhold til dets konstruktion og nærværende anvisninger.

Værktøjet kan medføre et hånd/arm-vibrationssyndrom, hvis det ikke bruges på rigtig måde.

ADVARSEL: En vurdering af udsættelsesgraden under det aktuelle brug skal omfatte alle dele af arbejdscyklussen, hherunder antallet af gange værktøjet slås til og fra, og tomgangsdriften uden for selve arbejdsopgaven. Dette kan afgørende reducere udsættelsesniveauet i den samlede arbejdsperiode.
Sådan kan du minimiere risikoen for udsættelse for vibrationer:
Brug ALTID skarpe mejsler, bor og blade.
Vedligehold værktøjet i overensstemmelse med disse instruktioner og hold det korrekt smurt (hvor det er nødvendigt).
Hvis værktøjet bruges ofte, bør du anskaffe antivibrationsudstyr.
Planlæg dit arbejde, så du kan fordele arbejde med kraftige vibrationer over flere dage.

ACCESSORIES

	WG329E	WG329E.5	WG329E.9
Skruenøgle	1		
olieflaske	1		
Kædesavsolie (100 ml)	1		
Oplader	1 (WA3760)	1 (WA3860)	/
Batterienhed (WA3551.1)	1	1	/

Det anbefales, at alt udstyr købes i samme butik som maskinen. Benyt kædeolie af god kvalitet. Ved udskiftning, benyt kun sværd og kæde med samme specifikation. Din forhandler kan rådgive nærmere herom.

GENERELLE ADVARSLER I FORBINDELSE MED MASKINVÆRKTØJ

ADVARSEL! Læs samtlige anvisninger. Manglende overholdelse af nedenstående anvisninger kan resultere i elektrisk stød, brand og/eller alvorlig personskade.

Gem alle advarsler og instruktioner for fremtidig reference.
Udtrykket "elværktøj" i nedenstående advarsler henviser til dit eldrevne (med ledning) eller batteridrevne (uden ledning) værktøj.

1) ARBEJDSOMRÅDE

a) **Sørg for, at arbejdsområdet er rent og godt oplyst.** Rodede arbejdsområder kan forårsage personskade.

b) **Anvend ikke elværktøj i eksplosive atmosfærer, f.eks. i nærheden af brændbare væsker, gasser eller støv.** Elværktøj frembringer gnister, der kan antænde støv eller dampe.

c) **Hold børn og tilskuere på afstand, når elværktøjet bruges.** Hvis du bliver distraheret, kan du miste kontrollen over værktøjet.

2) ELSIKKERHED

a) **Elværktøjets stik skal svare til stikkontakten. Du må ikke ændre stikket på nogen måde. Brug ikke adapterstik til elværktøj med jordforbindelse.** Hvis du bruger uændrede stik og stikkontakter, der passer til stikkene, mindskes risikoen for elektrisk stød.

b) **Undgå at røre ved overflader med jordforbindelse, f.eks. rør, radiatorer, komfurer og køleskabe.** Risikoen for elektrisk stød øges, hvis din krop får jordforbindelse.

c) **Brug ikke elværktøj i våde eller fugtige omgivelser.** Hvis der trænger vand ind i elværktøjet, øges risikoen for elektrisk stød.

d) **Undgå at udsætte ledningen for overlast. Bær ikke værktøjet i ledningen, og træk ikke i ledningen, når du tager stikket ud af stikkontakten. Hold ledningen væk fra varme, olie, skarpe kanter og bevægelige dele.** Beskadigede eller filtrede ledninger øger risikoen for elektrisk stød.

e) **Brug altid forlængerledninger til udendørs brug, når du anvender værktøjet udendørs.** Risikoen for elektrisk stød mindskes, hvis forlængerledningen er egnet til udendørs brug.

f) **Hvis det elektriske værktøj anvendes i fugtige omgivelser, skal der ubetinget anvendes en strømforsyning, der er beskyttet mod reststrøm.** Det mindsker risikoen for elektriske stød.

3) PERSONLIG SIKKERHED

a) **Vær opmærksom, hold altid øje med værktøjet, og brug din sunde fornuft ved brug af elværktøjet. Brug ikke elværktøjet, hvis du er træt eller påvirket af narkotika, alkohol eller medicin.** Et øjebliks koncentrationssvigt ved brug af elværktøj kan medføre alvorlig personskade.

b) **Brug beskyttelsesudstyr. Brug altid sikkerhedsbriller.** Sikkerhedsudstyr som støvmaske, skridsikre sikkerhedssko, sikkerhedshjelm eller høreværn mindsker risikoen for personskade.

c) **Undgå at starte utilsigtet. Kontroller, at kontakten står i stillingen OFF, inden udstyret tilsluttes en strømkilde og/eller batteripakke, samles op eller transporteres.** Hvis du bærer elværktøj med fingeren på afbryderen eller sætter stikket i stikkontakten, mens afbryderen er tændt, er der risiko for ulykker.

d) **Fjern justeringsnøgler og lignende fra elværktøjet, før du tænder det.** Justeringsnøgler, der sidder på elværktøjets roterende dele, kan resultere i personskade.

e) **Undgå at række for langt. Sørg for at have et godt fodfæste og underlag.**

Det giver bedre kontrol over elværktøjet i uventede situationer.

f) **Vær korrekt påklædt. Undlad at bære løstsiddende tøj eller smykker.** Hold hår, tøj og handsker på afstand af de bevægelige dele. Løstsiddende tøj, smykker eller langt hår kan blive fanget af de bevægelige dele.

g) **Hvis værktøjet leveres med støvpose og adapter til støvudsugning, skal du kontrollere, at delene er tilsluttet korrekt.** Disse enheder mindsker risikoen for skader på grund af støv.

4) BRUG OG VEDLIGEHOLDELSE AF ELVÆRKTØJ

a) **Undlad at presse elværktøjet. Brug det korrekte elværktøj til opgaven.** Du opnår en bedre og mere sikker drift, hvis du anvender det korrekte elværktøj ved den anbefalede hastighed.

b) **Undlad at bruge elværktøjet, hvis afbryderen ikke slår værktøjet til og fra.** Elværktøj, der ikke kan kontrolleres ved hjælp af afbryderen, er farligt og skal repareres.

c) **Træk stikket på værktøjet ud fra strømkilden og/eller batteripakken, inden der foretages justeringer, udskiftning af dele eller opbevaring af værktøjet.** Disse forholdsregler mindsker risikoen for utilsigtet start af elværktøjet.

d) **Opbevar elværktøj utilgængelig for børn, og lad aldrig personer, der ikke er fortrolige med elværktøjet eller disse anvisninger, bruge elværktøjet.** Elværktøj er farligt, hvis det bruges forkert.

e) **Vedligehold elværktøjet. Kontrollér, om de bevægelige dele er korrekt justeret eller går tungt, om dele er gået i stykker og enhver anden tilstand, som kan påvirke elværktøjets funktion. Hvis elværktøjet er beskadiget, skal det repareres inden brug.** Mange ulykker forårsages af dårligt vedligeholdt elværktøj.

f) **Hold værktøjet skarpt og rent.** Korrekt vedligeholdt elværktøj med skarpe klinger sætter sig ikke fast og er nemmere at kontrollere.

g) **Brug elværktøjet, tilbehøret og eventuelle bits i henhold til disse anvisninger og på en passende måde for den pågældende type elværktøj. Tag altid højde for arbejdsomgivelserne og den forhåndenværende opgave.** Hvis elværktøjet bruges til andre opgaver end den, det er beregnet til, kan det medføre farlige situationer.

5) BRUG OG ANVENDELSE AF BATTERIVÆRKTØJ

a) **Oplad kun med den oplader, der er angivet af producenten.** En oplader, der passer til en type batterienhed kan forårsage risiko for brand, hvis den bruges sammen med en anden batterienhed.

b) **Brug kun de el-værktøjer, der er specifikt angivet til batterienhederne.** Brug af andre batterienheder kan udgøre en risiko for skade og brand.

c) **Når batterienheden ikke bruges, skal du holde den væk fra andre metalgenstande som f.eks. papirclips, mønter, nøgler, søm, skruer eller andre mindre metalgenstande, der kan skabe forbindelse mellem en klemme til en anden.** Kortslutning af batteriklemmer kan forårsage brandsår eller brand.

d) **Ved forkert brug kan der sprøjte væske ud af batteriet; undgå kontakt. Hvis der sker kontakt ved et uheld, skal du straks skylle med vand. Hvis der kommer væske i øjnene, skal du også søge lægehjælp.** Væske, der sprøjtes ud fra batteriet, kan medføre irritation eller forbrænding.

6) SERVICE

a) **Service på elværktøjet skal udføres af en autoriseret reparatør ved hjælp af originale reservedele.** Dette sikrer, at elværktøjet er sikkert at bruge.

ADVARSELSHENVISNINGER TIL KÆDESAVE:

1. **Hold alle legemsdele væk fra**

savkæden, når saven er tændt. Kontrollér at savkæden ikke berører noget, før saven startes. Når der arbejdes med kædesaven, kan et øjebliks uopmærksom medføre, at tøj eller legemsdele fanges af savkæden.

2. **Hold fast i kædesaven med den højre hånd på det bageste håndgreb og med den venstre hånd på det forreste håndgreb.** Holdes kædesaven fast på en anden måde, øges risikoen for kvæstelser; af den grund bør en sådan holdning undgås.
3. **Brug beskyttelsesbriller og høreværn.** Det anbefales at bruge yderligere udstyr til beskyttelse af hoved, hænder, ben og fødder. Passende beskyttelsestøj educerer kvæstelsesfaren fra omkringflyvende spånmateriale og tilfældig berøring af savekæden.
4. **Brug ikke kædesaven, når der arbejdes på et træ.** Bruges kædesaven på et træ, kan du blive kvæstet.
5. **Sørg altid for at stå rigtigt og anvend kun kædesaven, når du står på fast, sikker og lige undergrund.** Glat eller ustabil undergrund kan medføre, at man taber kontrollen over balancen og kædesaven, hvis man star på en stige.
6. **Når der saves i en gren, der er under spænding, skal du regne med, at den fjedrer tilbage.** Når spændingen frigøres i træfibrene, kan den spændte gren ramme den person, der bruger saven, og/eller du taber kontrollen over kædesaven.
7. **Vær særlig forsigtig, når der saves i undertræ og unge træer.** Det tynde materiale kan sættes sig fast I savkæden og slå på dig eller bringe dig ud af ligevægt.
8. **Overhold instrukserne for smøring, kædespænding og skift af tilbehør.** En kæde, der er spændt eller smurtforkert, kan enten gå i stykker eller øge risikoen for tilbageslag.
9. **Hold grebene tørre, rene og fri for olie og fedt.** Fedtede, oliesmurte greb er glatte og medfører, at man taber kontrollen.
10. **Sav kun i træ.** Brug kun kædesaven til arbejde, den er beregnet til – Eksempel: Brug ikke kædesaven til at save i plast, murværk eller byggematerialer, der ikke er af træ. Brug af kædesaven til formål, den ikke er beregnet til, kan føre til farlige situationer.
11. **Hold el-værktøjet i de isolerede gribeflader, når du udfører arbejde, hvor indsatsværktøjet kan ramme bøjede strømledninger eller el-værktøjets eget kabel.** Kontakt med en spændingsførende ledning kan også sætte elværktøjets metaldele under spænding, hvilket kan føre til elektrisk stød.

SIKKERHEDSFORSKRIFTER TIL BATTERISÆT

a) **Sekundærelementer eller batterisæt må ikke skilles ad, åbnes eller knuses.**
b) **Et batterisæt må ikke kortsluttes. Batterisæt må ikke opbevares lemfældigt i en kasse eller skuffe, hvor de kan kortslutte hinanden eller kortsluttes af ledende genstande.** Når batterisættet ikke er i brug, skal det holdes væk fra andre metalgenstande, såsom papirclips, mønter, nøgler, søm, skruer eller andre små metalgenstande, der kan skabe en forbindelse fra en pol til en anden, Kortslutning af batteripoler kan medføre forbrændinger eller brand.
c) **Batterisæt må ikke udsættes for varme eller ild.** Må ikke opbevares i direkte sollys.
d) **Batterisæt må ikke udsættes for mekaniske stød.**
e) **I tilfælde af at et batteri lækker, må væsken ikke komme i kontakt med huden eller øjne.** Hvis der er sket kontakt, skal det berørte område vaskes med rigelige mængder vand, hvorefter der søges lægehjælp.
f) **Søg straks lægehjælp, hvis et element eller batterisæt er nedsvælget.**
g) **Opbevar batterisæt på et rent og tørt sted.**
h) **Aftør batterisættets poler med en tør klud, hvis de bliver snavsede.**
i) **Batterisæt skal oplades før**

anvendelsen. Anvend altid den korrekte oplader, og læs producentens anvisninger eller brugervejledning for, hvordan batterierne oplades korrekt.

j) Et batterisæt må ikke efterlades til opladning i længere tid, hvis det ikke anvendes.

k) Efter længere opbevaringsperioder kan det være nødvendigt at oplade eller aflade batterisættet flere gange for at op den optimale ydelse.

l) Batterisæt yder mest optimalt, når de anvendes ved normal stuetemperatur (20 °C ± 5 °C).

m) Ved bortskaffelse af batterisæt, skal batterisæt af forskellige elektrokemiske systemer holdes adskilte fra hinanden.

n) Genoplad kun med laderen specificeret af WORX. Anvend ingen anden oplader end den, der specifikt er beregnet til brug med udstyret. En oplader, der passer til en type batterisæt kan skabe risiko for brand ved brug med et andet batterisæt.

o) Brug kun det korrekte batteri til udstyret.

p) Batterisættet skal opbevares utilgængeligt for børn.

q) Opbevar den originale produktlitteratur til fremtidig brug.

r) Batterisættet skal fjernes fra udstyret, når det ikke er i brug.

s) Bortskaffes på en miljørigtig måde.

SYMBOLER

Skal brugeren læse brugervejledningen

Bær øjenværn

Bær høreværn

Bær støvmaske

Udsæt ikke værktøj for regn.

Må ikke udsættes for regn eller vand.

Må ikke brændes.

xINR18/65-y: Cylindriske lithium-ion-battericeller med maksimal diameter på 18mm og maksimal højde på 65mm; ”x” repræsenterer et antal serielt forbundne celler, blank hvis 1; ”-y” repræsenterer et antal parallelt forbundne, blank hvis 1.

Smid ikke brugte batterier ud. Returner udbrændte batterier på dit lokale opsamlingssted eller genbrugsstation.

Affald af elektriske produkter må ikke bortskaffes sammen med husholdningsaffald. Indlever så vidt muligt produktet til genbrug. Kontakt de lokale myndigheder eller forhandleren, hvis du er i tvivl.

FORESKREVET ANVENDELSE
Denne Jawsaw® er konstrueret til beskæring af grene og små træstammer op til 100 mm i diameter, ikke til metal (Se Fig. A).

JUSTERING OG MONTERING

ADVARSEL: Pas på! Sørg for at værktøjet er slukket, og batteriet er fjernet, før du rører kæden eller foretages andre justeringer.
Alle savkæder slides og bliver løse ved brug. Tjek jævnligt savkæden (8), og hvis der er nogen synlig afstand mellem kæden og sværdet (7), skal det spændes igen.

ADVARSEL: Fjern batteriet fra værktøjet før justering af kædespændingen.
De skærende kanter på kæden er skarpe. Brug beskyttelseshandsker, når du håndterer kæden.
Produktet er samlet, når du køber det. Vi anbefaler dog, at du kontrollerer kædens spænding og kædefastgøringsmøtrikkerne før brug og justerer om nødvendigt.

SPÆND SAVEKÆDEN
1. Skub det bageste håndtag (1), indtil sværdet (7) er i midten af åbningen som vist. Lås sværdet i den midterste position ved at indsætte låsestiften (12) ind i holderen til låsestiften (13), som er placeret under det bageste håndtag (Se Fig. B1 - B3).
2. Åbn dækslet for kæden (9) ved hjælp af den medfølgende skruenøgle. For at åbne dækslet drejes møtrikken højst en kvart omgang til højre eller venstre. (Se Fig. C)
3. Løs savkæden (8) ved at løsne kædens justeringsskrue (10). Drej kædens justeringsskrue mod uret 2 eller flere omgange. (Se Fig. D)
4. Stram savkæden ved at dreje kædens justeringsskrue med uret. Når kædens justeringsskrue strammes, vil kædens automatiske opstramningssystem samtidigt stramme savkæden.
   BEMÆRK: Det er ikke muligt at overspænde savkæden, så stram kæden så meget som muligt.
5. Kontrollér at savkæden er spændt korrekt. Det skal være muligt at løfte kæden 3 mm op fra sværdet, og kæden skal springe tilbage på plads, når den slippes. (Se Fig. E)
   Hvis den er spændt forkert, gentag trin 3, mens det sikres, at sværdet er frit, når spændingen løsnes.

MONTERING AF SVÆRD OG SAVEKÆDE

ADVARSEL!
- **Fare for snitsår.** Anvend altid beskyttelseshandsker ved montering og afmontering af savkæden. Savkæden er skarp, og man kan skære sig på den, selv om den ikke kører.
- **Fare for forbrænding.** Sværdet og kæden kan være varme efter brug. Lad dem køle af før udskiftning.

1. Anbring værktøjet på en stabil overflade.
2. Fjern batteriet, indsæt låsestiften (12), og åbn dækslet til kæden (9) som beskrevet i det foregående afsnit.
3. Benyt kun originale WORX sværd og savkæder.
4. Frigør og fjern kædens justeringsmøtrik (17).
5. Løft sværdet og savkæden ud gennem kæben ved at dreje sværdet, så det kommer forbi de to styrestifter (d) (Se Fig. I).
6. Når sværdet skal udskiftes, afmontér monteringspladen (a), som er fastspændt med en enkelt skrue, og indsæt det nye sværd. Sværdet er symmetrisk og kan monteres i begge retninger (kan vendes, hvis den nedre del er blevet slidt) (Se Fig. F).
7. Inden sværdet monteres, kontrollér at det lille oliehul (b) og kædeslidsen (c) ikke er fyldt med skidt eller savsmuld, hvis nødvendigt brug en tandstik til at rengøre dem (Se Fig. G1, G2).
8. Påsæt savkæden på sværdet. BEMÆRK: den korrekte retning af savtænderne (Se Fig. H). Skæringsretningen går indad på den nedre skæringskant.
9. Med siden af monteringspladen (a) på sværdet vendt mod motoren (8), og samtidig med at savkæden holdes fast på sværdet, indføres sværdet og kæden i åbningen, mens sværdet drejes over styrepindene (d), og savkæden føres op på kædens tandhjul (17) (Se Fig. I). Savkæden har kun lidt at give af,

derfor skal savkæden være korrekt indsat på sværdets slids for derved at være lang nok til at komme ud over tandhjulet.
10. Sørg for, at alle delene sidder rigtigt (Se Fig J).
11. Påsæt og stram kædens justeringsmøtrik. BEMÆRK: Knasten (e) på kædens justeringsskrue vil engagere den fremspringende tap (f), på sværdets monteringsplade og skubbe sværdet udad for at stramme kæden, kontrollér for korrekt spænding (Se justering af kæden).
12. Luk dækslet for kæden, og indsæt låsestiften.

KÆDESMØRING

VIGTIGT: Kædesaven er ikke fyldt med kædesavsolie ved leveringen. Det er derfor vigtigt, at kædesaven fyldes med olie, før den tages i brug. Sværd- og kædeolie af alle mærker kan bruges.
Kædesaven beskadiges, hvis kædesaven benyttes uden kædesavsolie eller hvis olieniveauet er under min-markeringen.

Fyld olietanken:
1. Påfyld olieflasken (19) med kæde- og sværdolie. (Se Fig. K)
2. Stil Jawsaw® med oliepåfyldningshullet opad
3. Skru låget af opfyldningshullet (g).
4. Benyt olieflasken til at opfylde oliebeholderen. (Se Fig. L)
5. Skru låget på påfyldningshullet.

VIGTIGT: Brug udelukkende biologisk nedbrydelig kædesavsolie for at undgå en beskadigelse af kædesaven. Brug aldrig genbrugsolie eller gammel olie. Brug af forkert olie medfører, at garantien bortfalder.

Kontrol af olie-automatik
Kæden på en Jawsaw® har en meget lavere hastighed end en almindelig motorsav, og derfor bruger den meget mindre olie.
Men det er meget VIGTIGT, at der altid er olie på den.
Kontrollér oliestanden (14), og påfyld olie hvis nødvendigt.
Under brug kontrollér jævnligt savkæden (8) og sværdet (7). Der skal kunne ses lidt olie.
Hvis kæden og sværdet fremstår uden olie, afmonteres kæden og sværdet (se tidligere afsnit) for at kontrollere, at smørringshullet ikke er tilstoppet.
Hvis der opstår et større oliespor, arbejder olieautomatikken rigtigt. Hvis der ikke ses noget oliespor, selv om olietanken er fyldt op, læs da under „Fejlsøgning“ eller kontakt Worx-serviceafdelingen.

ADVARSEL: Skub ikke gentagne gange på det bagerste håndtag, når saven ikke er i gang. Når der skubbes på håndtaget, vil der blive smurt olie, uanset om motoren er i gang eller ej.

BETJENINGSVEJLEDNING

1. FØR DU BRUGER DIT LEDNINGSFRIE VÆRKTØJ

Batteriet skal først oplades inden det tages i brug, da det leveres helt uden strøm.
Den medfølgende batterioplader matcher det installerede Li-ion batteri på maskinen. Brug ikke en anden batterioplader.

2. OPLAD BATTERIET

Li-ion batteriet er beskyttet mod fuldstændig afladning. Når batteriet er afladet, bliver maskinen slukket ved hjælp af et beskyttelseskredsløb.
I varme omgivelser eller efter heftig brug, kan batteripakken blive for varm til at tillade opladning. Lad batteriet køle ned før opladning.

3. SÅDAN FJERNES ELLER ISÆTTES BATTERIENHEDEN (Se Fig.M)

Tryk på batterienhedens udløsningsknap og fjern enheden fra værktøjet. Efter opladning skal batterienheden sættes tilbage i batteribås.

FORBEREDE DIN JAWSAW® TIL BRUG

ADVARSEL!

- **For at undgå risikoen for personskader skal brugeren læse brugervejledningen**
- **Slibe savtænder skarpe. Fjern batteripakken fra saven før eftersyn. Alvorlig skade eller dødsfald kan**

forekomme, som følge af elektrisk stød eller kropskontakt med en kæde i bevægelse.

ADVARSEL: Slibning af savtænder. Benyt altid beskyttende handsker, når savkæden udskiftes, savkæden (8) er skarp og kan forvolde skade også, når den ikke er i gang.

ADVARSEL:

- **Brug aldrig en Jawsaw®, der er beskadiget eller justeret forkert, eller som ikke er korrekt og komplet samlet.**
- **Kontrollér, at savkæden stopper, når knappen for strømmen slippes.**
- **Justér aldrig sværdet eller kæden, mens batteriet er tilsluttet.**

Tænd og sluk

Start/stop-knappen (2) er låst for at undgå utilsigtet igangsætning.
Der er to kontaktspærrer (3) til at skære nedad (save oppefra og ned) eller omvendt (save nedefra og op).
For igangsætning tryk på lås-op-knappen med tommelfingeren og klem på kontakten (Se Fig N).
For at stoppe skal kontakten bare slippes igen

SKÆRING

Kontrollér olieniveauet (14), før savearbejdet påbegyndes og hereafter med regelmæssige mellemrum under savearbejdet. Påfyld olie, når olieniveauet har nået underkanten i kontrolvinduet.
Ved brug med en ny savkæde (8) kontrollér kæden hver 10. minut.
Hold altid godt fast på det forreste håndtag under brug (Se Fig. O1, O2)

1. Brug begge hænder til at holde på saven. Brug altid venstre hånd(I) til at holde på det forreste håndtag og højre hånd (II) på det bageste håndtag(1). Tommelfingre og fingre skal vikles omkring savens håndtag (Se Fig. O1, O2).
2. **VIGTIGT:** Sørg for et fast og stabilt fodfæste . Brug ikke Jawsaw®, mens du står på bunker af grene eller på en stige.

   TIP: Når der skæres grene, som ligger på jorden, skal du placere en fod på grenen for at forhindre den i at flytte sig (Se Fig. P).

   ADVARSEL! Sæt ikke foden ind i savens åbning, hold fødderne i en sikker afstand fra saven. (Se Fig. P)
3. Sæt åbningen af saven over den gren, der skal beskæres.

   ADVARSEL: BRUG IKKE magt til at skære. Lad savkæden glide igennem træet.

   ADVARSEL: Kontrollér, at savkæden ikke er i kontakt med den kvist eller gren, der skal beskæres.
4. Tænd saven.
5. Skub det bagerste håndtag mod det forreste håndtag for at fuldende skæringen.
6. Sluk saven, efter at sværdet og savkæden er kommet tilbage til deres startposition.

ADVARSEL:

- Når beskæringen færdiggøres (trin 6 ovenfor), brug ikke magt til at skubbe på håndtaget, lad blot savkæden selv skære igennem træet.
- Ved at bruge for meget magt til at skære, kan motoren blive overbelastet.

ADVARSEL: Når en gren er ved at være savet over, vær forberedt på at understøtte saven.

BESKÆRING AF GRENE

Inden der saves, skal du overveje følgende:

1. Er grenen tung, vil den kunne ødelægge noget, når den falder ned?
- Store grene bør beskæres i mindre stykker, begyndende længst væk fra træet.
- Kontrollér altid, hvor grenen vil falde, INDEN beskæringen påbegyndes.
- Stå aldrig under en gren, der beskæres.

2. Vil grenen knække, inden den er savet helt igennem? (Se Fig. Q1,Q2)
- For at undgå at grenen knækker, lægges et lille snit på undersiden af grenen (mindre end tredjedel af grenens diameter)
- Derefter saves der som normalt oppefra og ned, lidt længere ud fra stammen end det oprindelige snit.

3. Er der pres på grenen, vil den pludselig springe op eller klemme saven fast, når den er beskåret?
- Hold altid korrekt afstand til en gren, som kan springe op. Det kan ske pludseligt, med overraskende kraft og forvolde skade eller tab af kontrol over saven.
- Beskær altid fra den side, der er under pres, normalt oppefra på et (oprejst) træ, men det kan selvfølgelig være fra en hvilken som helst side, hvis træet ligger ned.
- Hvis et snit begynder at klemme saven, beskærer du fra den forkerte side, stop ikke saven, men lad savkæden køre, mens du fjerner saven fra grenen.
- Hvis saven bliver klemt, forsøg ikke at trække saven ud med overdrevet kraft, løft blot grenen for at åbne snittet, mens en medhjælper fjerner saven.

SIKKERHEDSUDSTYR MOD TILBAGESLAG PÅ DENNE SAV

Denne savkæde er afskærmet, men der kan stadig forekomme tilbageslag. De følgende trin vil reducere risikoen for tilbageslag. Hold dine tommeltotter og fingre fast om håndtagene.
- Brug begge hænder til, at holde saven når den kører. Hold ordentligt fat om saven. Hold dine tommeltotter og fingre fast om håndtagene.
- Hold alle sikkerhedsdelene på plads på saven. Sørg for, at de virker ordentligt.
- Ræk ikke for langt.
- Stå fast på jorden med dine fødder, og hold hele tiden balancen.
- Stå lidt på venstre side af saven. Dette gør, at din krop ikke er i direkte linje med saven.
- Undgå, at røre noget med næsen af sværdet, når saven er i gang.
- Begrav ikke spidsen af sværdet, eller prøv ikke at save spidsen ind i et træ (bore ind i et træ).
- Hold øje med om træet bevæger sig eller om der er andre kræfter der kan klemme kæden.
- Vær ekstrem forsigtig, når du igen begynder at save i et snit.
- Brug aldrig en døv eller løs savkæde. Sørg for, at savkæden altid sidder stram og altid er skarp.

KORREKT BRUG AF JAWSAW®

Sørg for at stå sikkert under savearbejdet. Hold saven på højre side af din krop. (Se Fig. R)
Kæden skal køre for fuld hastighed, før den rammer træet. Brug spænder (6) til at fastgøre kædesaven til træet. (Se Fig. S)
Brug aldrig kædesaven med udstrakte arme. Forsøg ikke at save i vanskeligt tilgængelige steder eller mens du står på en stige. (Se Fig. T)

SAVNING I TRÆ, DER ER UNDER SPÆNDING (SE FIG. U)

ADVARSEL: Hvis du skal skære en gren, der er under tryk, skal du være yderst forsigtig. Vær forsigtigt med hensyn til tilbagespringende træ. Når trykket udløses, kan grenen springe tilbage og ramme brugeren, som kan føre til alvorlige skader eller dødsfald.

Hvis begge ender på træstammen hviler på en genstand, saves træstammen først en tredjedel igennem oppefra (Y) og ned og herefter helt igennem nedefra (Z) og op (sammesteds). Herved undgås splinter og en fastklemning af saven. Saven må ikke komme i kontakt med jorden under dette arbejde. Hvis kun den ene ende af træstammen hviler på en genstand, saves træstammen først en tredjedel igennem nedefra (Y) og op (sammesteds) og hereafter helt igennem oppefra (Z) og ned. Herved undgås splinter og en fastklemning af saven.

Afgrening (Se Fig. V)

Herved forstås at grene fjernes fra fældede træer. Store grene, der vender nedad og som støtter træet, skal i første omgang blive stående. Små grene saves over i et snit som vist på billedet. Grene, der er under spænding, bør saves nedefra og op for at undgå, at saven sætter sig i klemme.

TRÆSTAMME AFKORTES((SE FIG. W)

Herved forstås at det fældede træ deles i afsnit. Sørg for at stå sikkert og at legemsvægten er fordelt jævnt på begge fødder. Overhold de nemme instruktioner for let savning.

ADVARSEL: (Se Fig. X)

- **Hvis du befinder dig på en skråning, så sørg for at stammen ikke triller ned ad bakke. Hold stammen på plads ved hjælp af træpæle. Slå træpælene i jorden på neden for stammen på skråningen. Stå ovenfor på skråningen mens der saves.**

Stammen vil måske rulle efter opskæring. (Se Fig. X)

- **Prøv aldrig at skærer gennem to stammer på samme tid. Dette kan øge risikoen for tilbageslag.**
- **Mens du skærer en stamme skal du aldrig stammen med hånden, benet .**
- **Mens du skærer en stamme må du aldrig tillade en anden person til at holde stammen.**
- **Slå tændingen fra, og tag batteriet ud af saven før du flytter fra ét sted til et andet.**

VEDLIGEHOLDELSE AF SAVEN OG SIKKERHED

Følg vedligeholdelsesinstruktionerne i denne vejledning. Korrekt rengøring og vedligeholdelse af savkæden (8) og sværdet (7), samt overordnet vedligeholdelse af din Jawsaw®, kan forebygge risikoen for tilbageslag. Efterse og vedligehold saven efter hver brug. Dette forlænger savens levetid.

BEMÆRK: Risikoen for tilbageslag forøges hver gang saven slibes, også selvom den slibes rigtigt.

VEDLIGEHOLDELSE OG OPBEVARING AF MOTORSAV

1. Fjern batteripakken fra saven:
- Når den ikke bruges.
- Under transport.
- Når den efterlades uden opsyn.
- Før servicering.
- Inden rengøring.
- Før du skifter tilbehør eller andre dele, såsom savkæden eller sværdet.

2. Efterse motorsaven før og efter hver brug:
- For tegn på beskadigelse.
- At håndtaget kan bevæges frit og bevægelighed af sværdet.
- Korrekt tilspænding af kæde, du bør maks. kunne løfte kæden 3 mm op fra
- Tilstrækkelig kædesmøring.

3. Benyt ikke din Jawsaw®, hvis:
- Kontakten (2) eller lås-op-knappen (3) har en funktionsfejl.
- Det bagerste (tryk-) håndtag (1) ikke gnidningsfrit kommer tilbage ved hjælp af fjederen.
- Enhver tydelig defekt, som påvirker sikkerheden eller brugen af saven.

4. Vær omhyggelig med vedligeholdelsen af Jawsaw®, og få enhver beskadigelse eller funktionsfejl efterset på et autoriseret servicecenter:
- Udsæt aldrig saven for regn.
- Hold kæden skarp, ren og smurt for bedre og mere sikker ydeevne.
- Følg de trin, der er beskrevet i denne manual angående at holde kæden skarp.
- Hold håndtagene tørre, rene og fri for olie .
- Sørg for, at alle skruerne og møtrikkerne er fastspændte.

5. Brug kun identiske reservedele.
6. Læg saven til opbevaring, opbevar altid motorsaven.
- Opbevar den på et højt eller lukket sted, ude af børns rækkevidde.
- Opbevar den på et tørt sted.

UDSKIFTNING/VENDING AF SAVEKÆDE OG SVÆRD

Udskift savkæden, når savtænderne er for slidte til at blive slebet, eller når kæden knækker. Hvis udskiftning er nødvendig, så anvend kun det sværd der er angivet for saven i reservedelslisten eller på mærkaten på motorsaven. Udskift altid tandhjulet (16), når savkæden udskiftes. Dette vil opretholde en korrekt kørsel af kæden. Undersøg sværdet (7), inden kæden slibes. Et slidt eller beskadiget sværd er farligt. Et slidt sværd vil beskadige kæden og gør det svært at save.

For udskiftning af sværdet henvises til:

UDSKIFTNING AF SVÆRDET OG KÆDEN i afsnittet Justerings- og monteringinstruktioner.

SLIBNING AF SAVEKÆDEN

ADVARSEL: Fjern batteripakken fra saven før eftersyn.

Skærekanterne på kæden er meget skarpe. Brug beskyttelseshandsker, når du skal røre ved kæden.

Hold kæden skarp. Din sav vil save hurtigere og mere sikkert. En sløv kæde vil medføre unødig slid på kædehjul (16), sværd (7) , kæde og motor. Hvis du skal tvinge kæden ind i et træ og savning kun skaber savsmuld med få store spåner, er

kæden sløv.

Smør tandhjul
BEMÆRK: Det er ikke nødvendigt at afmontere kæden eller sværdet ved smøring af tandhjulet.

1. Rengør sværdet og kædehjulet.
2. Brug en smørepistol, sæt spidsen af pistolen i smørehullet(h) og indsprøjt fedt indtil den vises på den udvendige kant af tandhjulets tand. (Se Fig. Y).
3. For at dreje tandhjulet skal du frigøre kædestoppet(i) og trække kæden med hånden indtil den usmurte bagside af tandhjulet er på linje med smørehullet. (Se Fig. Y)

Rengøring
Afmonter regelmæssigt kædeadgangsafdækningen (9)
og fjern eventuelle fremmedlegemer, der måtte være
fastklemt.
Rengør regelmæssigt ventilationsåbningerne med en ren, tør pensel.
Brug kun en mild sæbe og en fugtig klud til rengøring
af værktøjet. Lad aldrig væske trænge ind i værktøjet

Transpo
Ved transport skal sikkerhedshylstret altid være sat på sværdet (7) og savkæden (8).

FEJLFINDING

Efterfølgende tabel indeholder fejlsymptomer, den mulige årsag samt den korrekte afhjælpning, hvis el-værktøjet ikke fungerer.

Symptom	Mulig årsag	Afhjælpning
• motoren går ikke i gang	• Akku kuluu loppuun.	•Oplad batteriet
• Sværd / kæde overophedet.	• Kæde for stram. • Behov for smøring.	• Se afsnittet: JUSTERING AF KÆDEN • Se afsnittet: SMØRING.
• Løs kæde.	• Forkert justering af kædens indstilling.	• Se afsnittet: JUSTERING AF KÆDEN
• Ringe savkvalitet.	• Forkert justering af kædens indstilling. • Kæden skal udskiftes.	• Se afsnittet: JUSTERING AF KÆDEN BEMÆRK: Overdreven spænding af kæden medfører hurtigere slid og reduktion af sværdets og kædens levetid. • Se afsnittet: UDSKIFTNING AF SVÆRD OG KÆDE
• Maskinen går i gang men skærer eller mister kraft.	• Kæden er monteret baglæns. Se Fig. H og illustration.	• Se afsnittet: UDSKIFTNING AF SVÆRD OG KÆDE.

MILJØBESKYTTELSE

Affald af elektriske produkter må ikke bortskaffes sammen med husholdningsaffald. Indlever så vidt muligt produktet til genbrug. Kontakt de lokale myndigheder eller forhandleren, hvis du er i tvivl.

ONFORMITETSERKLÆRING

Vi,
POSITEC Germany GmbH
Grüner Weg 10, 50825 Cologne, Germany

Erklærer herved, at produktet
Beskrivelsen **Batteridrevet Jaw Saw**
Type **WG329E/WG329E.5/WG329E.9 (3-klassificering af maskineri, gældende for Jaw Saw)**
Funktion **skæring i træ**

Er i overensstemmelse med følgende direktiver:
2006/42/EC, 2014/30/EU, 2011/65/EU&(EU)2015/863, 2000/14/EC ændret ve 2005/88/EC

Afprøvningsorgan involveret
Navn: Intertek Testing & Certification Limited (Afprøvningsorga 0359)
Adresse: Intertek House, Cleeve Road, Leatherhead, Surrey, KT22 7SB
Certificeringsnummer.: ITS11MC7455

2000/14/EC ændret ve y 2005/88/EC:

- Konformitetstestprocedure pr. **bilag V**
- Målt niveau for lydeffekt **82 dB (A)**
- Deklareret garanteret niveau for lydeffekt **85 dB (A)**

Standarder i overensstemmelse med:
EN 60745-1, EN 60745-2-13, EN ISO 3744, EN 55014-1, EN 55014-2

Personen, autoriseret til at udarbejde den tekniske fil,
Navn Marcel Filz
Adresse Positec Germany GmbH, Grüner Weg 10, 50825 Cologne, Germany

2018/04/08
Allen Ding
Vicechef; Ingeniør, Test & Certificering
Positec Technology (China) Co., Ltd.
18, Dongwang Road, Suzhou Industrial Park, Jiangsu 215123, P. R. China

1.	TAAEMPI KAHVA
2.	KÄYNNISTYSKYTKIN
3.	KÄYNNISTYSVARMISTIN
4.	ETUMMAINEN KAHVA
5.	MOOTTORI
6.	LEUAN HAMPAAT
7.	LAIPPA
8.	TERÄKETJU
9.	KETJUSUOJUS
10.	KETJUSUOJUKSEN MUTTERI
11.	PAIKKA LISÄLAITTEELLE
12.	LUKITUSSOKKA
13.	LUKITUSSOKAN KIINNIKE (KATSO KUVA B3)
14.	AKKUPAKKAUS*
15.	ÖLJYTASON IKKUNA
16.	ÖLJYNTÄYTTÖAUKKO
17.	KETJUPYÖRÄ
18.	KETJUN KIRISTINNUPPI
19.	ÖLJYPULLO

*** Käyttöohjeissa kuvatut lisätarvikkeet eivät välttämättä sisälly toimitukseen.**

TEKNISET TIEDOT

Tyyppi **WG329E/WG329E.5/WG329E.9 (3- määrityksinen kone, JawSaw-edustaja)**

	WG329E	WG329E.5	WG329E.9
Nimellisjännite	Enint. 20V ⎓ *		
Nopeus kuormittamattomana	1350/min		
Laipan pituus	6” (150 mm)		
Öljysäiliön tilavuus	30 ml		
Ketjun jako	1/4” (6.4 mm)		
Ketjukoko	0.05” (1.3 mm)		
Ketjun nopeus	2.54 m/s		
Vetolenkkien lukumäärä	42		
Latausaika	noin 5 hr	noin 1 hr	/
Paino	3.6kg		3.2kg

* Jännite mitattu ilman kuormitusta. Akun alkujännite saavuttaa enintään 20 volttia. Nimellisjännite on 18 volttia.

MELU- JA TÄRINÄARVOT

A-painotettu äänenpaine	L_{pA} = 72,2dB(A)
A-painotettu ääniteho	L_{wA} = 82dB(A)
K_{pA}&K_{wA}	3.0dB(A)
Käytä kuulosuojaimia, kun äänenpaine on yli	80dB(A)
Tärinän kokonaisarvot (kolmen suunnan vektorisumma) määritettiin EN 60745	
Tärinän päästöarvo:	a_h = 0,52m/s² a_{h1} = 0,46m/s²
Epävarmuus	K=1.5 m/s²

Ilmoitettua värähtelyn kokonaisarvoa voidaan käyttää työkalujen keskinäiseen vertailuun ja altistuksen alustavaan arviointiin.

VAROITUS: Työkalun käytön todelliset tärinäarvot saattavat poiketa annetuista arvoista riippuen työkalun käyttötavoista seuraavien määritelmien muiden käyttötapojen perusteella:
Kuinka työkalua käytetään ja mitä materiaaleja lahataan tai porataan.
Onko työkalu hyvässä kunnossa ja hyvin huollettu.

Käytetäänkö työkalussa oikeita lisävarustetia ja ovatko ne teräviä ja hyväkuntoisia.
Kahvojen otteen pitävyys, jos työkalussa käytetään tärinää estäviä lisävarusteita.
Käytetäänkö työkalua asianmukaisesti ja näitä ohjeita noudattaen.

Tämä työkalu saattaa aiheuttaa käsien/käsivarsien tärinäsyndrooman, jos laitetta ei käytetä oikein.

VAROITUS: Altistustason arvioinnissa tulee tarkkuuden vuoksi ottaa huomioon todelliset käyttöolosuhteet, mukaan lukien aika, kun työkalu on kytketty pois päältä ja kun se käy joutokäynnillä. Tämä saattaa vähentää koko työajan yhteenlaskettua altistusaikaa huomattavasti.
Tärinälle altistumisriskin vähentäminen.
Käytä AINA teräviä talttoja, poria ja teriä.
Huolla tätä työkalua ohjeiden mukaisesti ja pidä työkalu hyvin voideltuna (soveltuvissa kohdissa).
Jos työkalua käytetään säännöllisesti, hanki tärinää estävät lisävarusteet.
Suunnittele työt siten, että paljon tärinää aiheuttavien töiden suorittaminen jakautuu usealle päivälle.

VARUSTEET

	WG329E	WG329E.5	WG329E.9
Kiintoavain	1		
öljypullo	1		
Tartunta-teräöljy (100 ml)	1		
Laturi	1 (WA3760)	1 (WA3860)	/
Akkupakkaus (WA3551.1)	1	1	/

Suosittelemme ostamaan kaikki tarvikkeet samasta liikkeestä, josta hankit koneen. Käytä laadukasta teräketjuöljyä. Käytä vaihto-osina vain laippaa ja teräketjua, joiden tekniset määritykset ovat samat kuin alkuperäisten. Jälleenmyyjä voi neuvoa oikeassa valinnassa.

MOOTTORITYÖKALUN YLEISET TURVALLISUUSVAROITUKSET

VAROITUS! Lue kaikki ohjeet. Varoitusten ja ohjeiden noudattamatta jättämisestä voi olla seurauksena sähköisku, tulipalo ja/tai vakava tapaturma.

Tallenna kaikki varoitukset ja ohjeet myöhempää käyttoä varten.
Seuraavissa ohjeissa käytetty termi “kone” viittaa verkkokäyttöiseen (liitäntäjohdolla varustettuun) tai akkukäyttöiseen (johdottomaan) sähkötyökaluun.

1) TYÖYMPÄRISTÖ

a) **Pidä työympäristö siistinä ja huolehdi hyvästä valaistuksesta.** Sotkuiset ja hämärät työympäristöt ovat tapaturma-alttiita.

b) **Älä käytä koneita räjähdysvaarallisissa, palavia nesteitä, kaasuja tai pölyä sisältävissä tiloissa.** Koneissa syntyy kipinöitä, jotka voivat sytyttää pölyn tai höyryt.

c) **Huolehdi konetta käyttäessäsi, että lapset ja sivulliset pysyvät loitolla.** Häiriötekijät saattavat aiheuttaa koneen hallinnan menettämisen.

2) SÄHKÖTURVALLISUUS

a) **Koneen liitäntäjohdon pistokkeen pitää sopia pistorasiaan. Älä muuta pistoketta millään tavoin. Älä käytä sovittimia (jakorasioita) suojamaadoitettujen koneiden kanssa.** Pistorasiaan sopiva alkuperäinen pistoke vähentää sähköiskun vaaraa.

b) **Älä koske maadoitettuihin pintoihin, kuten putkiin, lämpöpattereihin, liesiin ja jääkaappeihin.** Sähköiskun vaara on suurempi, jos kehosi on maadoitettu.

c) **Älä altista koneita sateelle tai kosteudelle.** Koneeseen pääsevä vesi lisää sähköiskun vaaraa.

d) **Varo vahingoittamasta liitäntäjohtoa. Älä kanna tai vedä konetta liitäntäjohdosta äläkä irrota pistoketta johdosta vetämällä. Suojaa liitäntäjohto kuumuudelta, öljyltä, teräviltä reunoilta ja liikkuvilta osilta.** Vaurioituneet tai sotkeentuneet liitäntäjohdot lisäävät sähköiskun vaaraa.

e) **Käytä ulkona työskenneltäessä vain ulkokäyttöön sopivaa jatkojohtoa.** Ulkokäyttöön sopivan jatkojohdon käyttö vähentää sähköiskun vaaraa.

f) **Jos sähkötyökalun käyttö kosteassa tilassa on välttämätöntä, jäännösvirtaa sisältävän laitteen (RCD) suojattua virtaa.** RCD:n käyttö vähentää sähköiskun vaaraa.

3) KÄYTTÄJÄN TURVALLISUUS

a) **Ole valpas, keskity siihen, mitä olet tekemässä, ja käytä järkeä koneen kanssa työskennellessäsi. Älä käytä konetta väsyneenä tai huumeiden, alkoholin, tai lääkkeiden vaikutuksen alaisena.** Hetken hajamielisyys koneita käytettäessä saattaa aiheuttaa vakavan tapaturman.

b) **Käytä suojavarusteita. Käytä aina suojalaseja.** Suojavarusteiden, kuten hengityssuojaimien, pitäväpohjaisten turvakenkien, suojakypärän ja kuulonsuojaimien, tarkoituksenmukainen käyttö vähentää tapaturmia.

c) **Estä tahaton käynnistyminen. Varmista, että kytkin on off-asennossa ennen liittämistä virtalähteeseen ja/tai akkuun ja ennen työkalun nostamista tai kantamista.** Koneen kantaminen sormi käynnistyskytkimellä tai liitäntäjohdon kytkeminen käynnistyskytkimen ollessa päällä altistaa tapaturmille.

d) **Varmista ennen koneen käynnistämistä, että kaikki säätöavaimet ja muut työkalut on poistettu.** Pyörivään osaan kiinni jätetty avain saattaa aiheuttaa tapaturman.

e) **Älä kurkottele. Säilytä koko ajan tukeva asento ja hyvä tasapaino.** Tällöin hallitset koneen paremmin odottamattomissa tilanteissa.

f) **Pukeudu asianmukaisesti. Älä käytä löysiä vaatteita tai koruja.** Pidä hiuksesi, vaatteesi ja käsineesi kaukana liikkuvista osista. Väljät vaatteet, korut tai pitkät

hiukset voivat tarttua liikkuviin osiin.

g) **Jos koneessa on liitännät pölynpoisto - ja keruulaitteille, varmista, että ne on kytketty ja että niitä käytetään oikein.** Näiden laitteiden käyttö voi vähentää pölyyn liittyviä vaaroja.

4) KONEEN KÄYTTÖ JA HOITO

a) **Älä ylikuormita konetta. Käytä työhön sopivaa konetta.** Oikea kone tekee työn paremmin ja turvallisemmin sillä nopeudella, jolle se on suunniteltu.

b) **Älä käytä konetta, jos sitä ei voi käynnistää ja pysäyttää kytkimellä.** Jos konetta ei voi ohjata käynnistys-/pysäytyskytkimellä, se on vaarallinen ja pitää korjata.

c) **Irrota sähkötyökalun pistoke virtalähteestä ja/tai akusta ennen säätöjen tekemistä, lisäosien vaihtamista tai sähkötyökalujen varastointia.** Tämä ennalta ehkäisevä turvatoimi estää koneen käynnistymisen vahingossa.

d) **Säilytä koneet lasten ulottumattomissa äläkä anna koneeseen tai näihin ohjeisiin tutustumattoman henkilön käyttää konetta.** Koneet ovat vaarallisia tottumattomien käyttäjien käsissä.

e) **Pidä koneet kunnossa. Tarkista esiintyykö liikkuvissa osissa heittoa tai takertelua ja näkyykö osissa vauriota tai jotain muuta, joka voi vaikuttaa koneen toimintaan. Jos kone on vahingoittunut, korjauta se ennen käyttöä.** Monet tapaturmat johtuvat huonokuntoisista koneista.

f) **Pidä terät terävinä ja puhtaina.** Asianmukaisesti hoidetut terät, joissa on terävät leikkuureunat, toimivat todennäköisemmin takertelematta ja ovat helpommin hallittavissa.

g) **käytä konetta, varusteita ja teriä/kärkiä näiden ohjeiden mukaisesti ja kyseisen konetyypin suunniteltuun tarkoitukseen ottaen huomioon työskentelyolosuhteet ja suoritettava työ.** Koneen suunnitellusta käyttötarkoituksesta poikkeava käyttö voi aiheuttaa vaarallisen tilanteen.

5) AKKUTYÖKALUN KÄYTTÖ JA HOITO

a) **Lataa vain valmistajan määrittelemällä laturilla.** Tietylle akkupakkaukselle sopiva laturi voi aiheuttaa tulipalon vaaran käytettäessä toisen akkupakkauksen kanssa.

b) **Käytä sähkötyökaluja vain määriteltyjen akkupakkausten kanssa.** Muiden akkupakkausten käyttö voi aiheuttaa loukkaantumisen ja tulipalon vaaran.

c) **Kun akkupakkaus ei ole käytössä, pidä se erossa metalliesineistä kuten paperiliittimistä, kolikoista, avaimista, nauloista, ruuveista tai muista pienistä metalliesineistä jotka mahtuvat akun napojen väliin.** Akun napojen oikosulkeminen voi aiheuttaa palovammoja tai tulipalon.

d) **Väärinkäytettynä akusta voi roiskua nestettä; vältä koskettamasta sitä. Jos kosketus tapahtuu vahingossa, huuhtele vedellä. Jos nestettä menee silmiin, hakeudu lisäksi lääkärinhoitoon.** Akkunesteen roiskeet voivat aiheuttaa ärsytystä tai palovammoja.

6) HUOLTO

a) **Huollata kone valtuutetussa huollossa käyttäen vain alkuperäisiä varaosia.** Tämä varmistaa koneen turvallisuuden säilymisen.

KETJUSAHOJEN VARO-OHJEET:

1. **Pidä kaikki kehon osat loitolla sahanterästä sahan ollessa käynnissä.** Varmista ennen sahan käynnistämistä, että teräketju ei kosketa mitään. Ketjusahan kanssa työskenneltäessä voi hetken varomattomuus johtaa siihen, että vaatteet tai kehonosa osuu teräketjuun.
2. **Pidä ketjusahaa oikea käsi takakahvassa ja vasen käsi etukahvassa.** Ketjusahan pitäminen eri tavalla työn aikana, kasvattaa

loukkaantumisriskiä, eikä sitä saa käyttää.

3. **Käytä suojalaseja ja kuulonsuojaimia. Lisäsuojavarusteita pään, käsien, säärien ja jalkojen suojaksi suositellaan.** Sopiva suojapuku pienentää loukkaantumisvaaran, joka syntyy ympäristöön sinkoutuvista lastuista ja teräketjun tahattomasta kosketuksesta.
4. **Älä koskaan työskentele ketjusahan kanssa kasvavassa puussa.** Ketjusahan käyttö puunkaadossa synnyttää loukkaantumisvaaran.
5. **Varmista aina tukeva seisoma-asento ja käytä ketjusahaa ainoastaan, kun seisot kiinteällä, turvallisella ja tasaisella alustalla.** Liukas tai epätasainen alusta saattaa, tikkaita käytettäessä, johtaa tasapainon ja ketjusahan hallinnan menettämiseen.
6. **Ota huomioon, että jännityksessä oleva oksa ponnahtaa takaisin sahattaessa.** Puun kuitujen jännityksen poistuessa, saattaa jännityksessä ollut oksa osua sahaajaan ja/tai riistää ketjusahan käyttäjän hallinnasta.
7. **Ole erityisen varovainen, kun sahaat alusmetsikköä ja nuoria puita.** Ohut puu saattaa tarttua teräketjuun ja iskeä sinuun tai saattaa sinut menettämään tasapainosi.
8. **Noudata voitelua, ketjun kiristystä ja lisätarvikkeiden vaihtoa koskevia ohjeita.** Asiaankuulumattomasti kiristetty tai voideltu ketju voi revetä tai kasvattaa takaiskuriskiä.
9. **Pidä kahvat kuivina, puhtaina ja vapaana öljystä sekä rasvasta.** Rasvaiset, öljyiset kahvat ovat liukkaita ja johtavat hallinnan menetykseen.
10. **Sahaa vain puuta. Käytä ketjusahaa vain töihin, joihin se on tarkoitettu – esimerkki:** Älä käytä ketjusahaa muovin, muurauksen tai muiden kuin puisten rakennusaineiden sahaukseen. Ketjusahan käyttö muihin kuin määräyksenmukaisiin töihin saattaa johtaa vaarallisiin tilanteisiin.
11. **Pitele konetta eristetyistä kädensijoista/tartuntapinnoista, kun teet töitä, joissa terä saattaa osua rakenteissa oleviin sähköjohtoihin tai koneen liitäntäjohtoon.** Osuminen jännitteelliseen johtimeen tekee myös koneen paljaista metalliosista jännitteellisiä, ja käyttäjä saa niistä sähköiskun.

AKUN TURVAOHJEET

a) **Älä pura, avaa tai revi nappiparistoja tai akkua.**
b) **Älä aiheuta akkuun oikosulkuja.** Älä säilytä akkuja sattumanvaraisesti laatikossa tai kaapissa, jossa ne voivat joutua oikosulkuun toistensa tai muiden metalliesineiden kanssa. Kun akku ei ole käytössä, pidä se kaukana muista metalliesineistä, kuten paperiliittimistä, kolikoista, avaimista, nauloista, ruuveista tai muista pienistä metalliesineistä, jotka voivat muodostaa yhteyden päätteiden välille. Akkujen päätteiden yhteiset oikosulut voivat aiheuttaa palovammoja tai tulipalon.
c) **Älä altista akkua kuumuudelle tai tulelle. Älä säilytä sitä suorassa auringonvalossa.**
d) **Älä kohdista akkuun mekaanisia iskuja**
e) **Jos paristo vuotaa, älä päästä nestettä kosketuksiin ihon tai silmien kanssa.** Jos näin käy, huuhtele kosketusalue runsaalla vedellä ja hakeudu lääkärin hoitoon
f) **Jos nappiparisto tai akku tulee niellyksi, hakeudu välittömästi lääkärin vastaanotolle.**
g) **Pidä akku puhtaana ja kuivana.**
h) **Pyyhi akun päätteet puhtaalla, kuivalla liinalla, jos ne ovat likaantuneet.**
i) **Akku on ladattava ennen käyttöä. Käytä aina oikeaa laturia ja oikeita latausmenetelmiä.**
j) **Älä jätä akkua ladattavaksi pitkään, jos sitä ei käytetä.**
k) **Pitkän varastointiajan jälkeen voi olla välttämätöntä ladata ja purkaa akku useita kertoja maksimaalisen suorituskyvyn saavuttamiseksi.**
l) **Akku antaa parhaan tehon, kun sitä käytetään normaalissa**

huonelämpötilassa (20 °C ± 5 °C).

m) **Kun hävität akut, pidä erilaisen sähkökemiallisen yhdistelmän omaavat järjestelmät erillään toisistaan.**

n) **Lataa vain WORX in määrittelemällä laturilla.** Älä käytä mitään muuta kuin laitteen toimitukseen kuuluvaa laturia. Laturi, joka sopii yhteen akkuun voi aiheuttaa tulipalon vaaran, jos sitä käytetään toisenlaisessa akussa.

o) **Älä käytä mitään akkua, jota ei ole suunniteltu käytettäväksi kyseisessä laitteistossa.**

p) **Pidä akku lasten ulottumattomissa.**

q) **Säilytä tuotteen alkuperäiset asiakirjat tulevaa käyttöä varten.**

r) **Poista akku laitteesta, kun laitetta ei käytetä.**

s) **Hävitä käytetty akku oikein.**

SYMBOLIT

Lue käyttöohje.

Käytä suojalaseja

Käytä kuulosuojaimia

Käytä pölysuojainta

Suojaa sateelta.

Älä jätä laitetta sateeseen tai veteen.

Ei avotuleen

xINR18/65-y: Sylinterimäiset litium-ioniakkukennot, joiden enimmäishalkaisija on 18 mm ja enimmäiskorkeus 65 mm. ”x” kuvaa sarjaan kytkettyjen kennojen määrää, tyhjä jos 1; ”-y” kuvaa rińnakkainkytkettyjen kennojen määrää, tyhjä jos 1.

Li-Ion

Älä hävitä paristoja tai akkuja. Palauta loppuun käytetyt akut ja paristot paikalliseen keräys- tai kierrätyspisteeseen.

Romutettuja sähkölaitteita ei saa heittää pois talousjätteen mukana. Toimita ne kierrätyspisteeseen. Lisätietoja kierrätyksestä saa paikallisilta viranomaisilta tai jälleenmyyjältä.

Asianmukainen käyttö
Tämä Jawsaw® on tarkoitettu oksien karsimiseen ja pienten, halkaisijaltaan enintään 100-millimetristen, halkojen leikkaamiseen. Sitä ei ole tarkoitettu metallien leikkaamiseen. (Katso kuva A).

SÄÄTÄMINEN JA ASENTAMINEN

VAROITUS! Ennen kuin kosket ketjuun tai teet mitään muita säätöjä, varmista, että työkalu on kytketty pois päältä ja että akku on irrotettu.
Kaikki teräketjut kuluvat ja löystyvät käytettäessä. Tarkista ajoittain, ettei teräketjussa (8), ole näkyvää rakoa teräketjun ja laipan (7) välillä. Jos on, teräketju on kiristettävä uudelleen.

VAROITUS: Poista akku työkalusta ennen kuin säädät ketjun kireyttä. Ketjun katkaisureunat ovat terävät. Käytä suojakäsineitä sahaa käsitellessäsi.
Tuote toimitetaan valmiiksi koottuna. Suosittelemme
kuitenkin ennen laitteen käytön aloittamista ketjun
kireyden ja ketjun pidäkemuttereiden tiukkuuden tarkastusta
ja tarvittaessa niiden säätöä.

Ketjun kireyden säätö
1. Paina taaempaa kahvaa (1), kunnes laippa (7) on keskellä leuan aukkoa, kuten kuvassa. Lukitse laippa keskiasentoon työntämällä lukitussokka (12) lukitussokan kiinnikkeeseen (13), joka sijaitsee taaemman kahvan (1) alla (Katso kuvat B1–B3).
2. Avaa ketjusuojus (9) mukana toimitetulla kiintoavaimella. Avaa kääntämällä ketjusuojuksen mutteria korkeintaan 1/4 kierrosta kumpaan tahansa suuntaan (Katso kuva C).
3. Vapauta kireyttä teräketjusta (8) löysäämällä ketjusuojuksen mutteria (10). Käännä ketjun kiristyspulttia vastapäivään vähintään 2 kierrosta (Katso kuva D).
4. Lisää kireyttä teräketjuun kääntämällä ketjun kiristyspulttia myötäpäivään. Ketjun kiristyspulttia kiristäessäsi automaattinen ketjun kiristysjärjestelmä säätää samalla kireyttä teräketjua vastaavaksi.
   HUOM: Teräketjua ei voi kiristää liikaa, joten kiristä ketjua mahdollisimman paljon.
5. Tarkista, että teräketjun kireys on asetettu oikein. Teräketjua tulisi pystyä vetämään poispäin laipan sivusta noin 3 mm ja sen tulisi napsahtaa takaisin (Katso kuva E). Jos kireys on virheellinen, toista vaihe 3 varmistaen, että laippa pääsee liikkumaan vapaasti, kun kireys vapautetaan.

LAIPAN JA TERÄKETJUN ASENNUS

VAROITUS!

- **Haavojen vaara.** Pidä aina suojakäsineitä asentaessasi tai irrottaessasi teräketjua. Teräketju on terävä ja voi aiheuttaa haavan myös liikkumattomana ollessaan.
- **Palovammojen vaara.** Terälevy ja -ketju voivat olla käytön jälkeen kuumia. Anna niiden jäähtyä ennen käsittelyä.

1. Aseta työkalu tukevalle ja tasaiselle pinnalle.
2. Poista akkupakkaus, asenna lukitussokka (12) ja avaa ketjusuojus (9) edellisessä osassa kuvatun mukaisesti.
3. Käytä vain WORX-vaihtolaippaa ja -teräketjua.
4. Löysää ja irrota ketjupyörä (17).
5. Nosta laippa (7) ja teräketju (8) pois leuan kautta kallistaen laippaa irrottaaksesi kaksi laipan asennustappia (d) (Katso kuva I).
6. Jos olet vaihtamassa laippaa, irrota asennuslevy (a), joka on kiinni yhdellä ruuvilla, ja sovita paikalleen uusi laippa. Laippa on symmetrinen, ja sen voi asentaa kumpi tahansa puoli ulospäin (voidaan kääntää, jos alempi työstöreuna on kulunut) (Katso kuva F).
7. Ennen laipan asentamista takaisin paikalleen tarkista, ettei lika tai sahanpuru tuki pientä öljyaukkoa (b) ja teräketjun aukkoa (c). Puhdista tarvittaessa hammastikulla (Katso kuva G1, G2).
8. Aseta teräketju takaisin laippaan. Ota huomioon hampaiden oikea suunta (Katso

kuva H). Sahaussuunta on sisäänpäin pitkin alempaa sahausreunaa.

9. Laipan asennuslevyn (a) sivun ollessa moottoriin (8) päin pitele teräketjua paikallaan laipalla ja syötä laippa ja teräketju leukaan, asettaen ne kulmittain laipan asennustappien (d) päälle. Vedä teräketju ketjupyörän (17) päälle (Katso kuva I). Teräketjusta jää yli hieman pituutta. Tämän vuoksi teräketju on asetettava oikein laipan aukkoon, jotta ketjua jää riittävästi sen vetämiseksi ketjupyörän päälle.
10. Tarkista että kaikki osat ovat oikein paikoillaan (Katso kuva J).
11. Aseta ketjun kiristyspultti takaisin paikalleen ja kiristä se. Huomaa, että ketjun kiristyspultin nokka (e) kiinnittyy laipan asennuslevyn ulokkeeseen (f). Vedä laippaa ulospäin ketjun kiristämiseksi ja tarkista oikea kireys (katso **Ketjun kireyden säätäminen**).
12. Sulje ketjusuojus ja irrota lukitussokka.

VOITELU

TÄRKEÄÄ: Jawsaw® ei toimiteta täytettynä teräöljyllä. On tärkeää täyttää teräöljyä ennen käyttöä. Ketjusahan käyttö ilman teräöljyä tai jos teräöljyä on alle minimimerkin, johtaa sahan vaurioitumiseen.

Öljysäiliön täyttäminen:

1. Täytä öljypullo (19) teräketju- ja laippaöljyllä. (Katso kuva K)
2. Aseta Jawsaw® nojalleen öljyn täyttöaukon ollessa ylöspäin.
3. Kierrä öljyntäyttöaukon korkki (g) auki.
4. Täytä öljysäiliö pullosta. (Katso kuva. L)
5. Kierrä öljyntäyttöaukon korkki takaisin paikalleen.

TÄRKEÄÄ: Käytä yksinomaan suositeltua biologisesti hajoavaa ketjuöljyä, jotta Jawsaw® ei vaurioituisi. Älä koskaan käytä kierrätettyä öljyä tai jäteöljyä. Kielletyn öljyn käyttö johtaa takuun raukeamiseen.

Öljy-automatiikan tarkistus

Jawsaw®-sahassa ketjun nopeus on paljon alhaisempi kuin tavallisessa ketjusahassa, joten se vaatii paljon vähemmän öljyä.
Erittäin tärkeää on kuitenkin, että siinä on aina öljyä.
Tarkista öljytason ikkuna (15) ja täytä tarvittaessa.
Tarkista teräketju (8) ja laippa (7) ajoittain käytön aikana. Öljyä tulisi näkyä hieman.
Jos ketju ja laippa ovat täysin kuivat, irrota laippa ja ketju (katso edellinen osio) sen varmistamiseksi, että laipan öljyaukko ei ole tukossa.
Jos täydestä öljysäiliöstä huolimatta ei öljyjälkeä näy, tulee lukea ”Vianetsintä” tai kääntyä Worx-asiakaspalvelun puoleen.

VAROITUS: Älä paina taaempaa kahvaa toistuvasti, kun sahalla ei sahata. Öljyä pusertuu ulos, kun kahvaa painetaan, moottorin ollessa käynnissä tai ei.

LATAAMINEN

1. ENNEN KUIN KÄYTÄT AKKUKÄYTTÖISTÄ PENSASTRIMMERIÄ, AKKU ON LADATTAVA TÄYTEEN

Akkupaketti toimitetaan LATAAMATTOMANA, joten se on ladattava kerran ennen käyttöä. Toimitukseen kuuluva akkulaturi on laitteen Litium-ioni-akun mukainen. Älä käytä muuta akkulaturia.

2. AKKUPAKKAUKSEN LATAUS

Litium-ioni-akku on suojattu liikapurkautumista vastaan. Kun akku on tyhjä, laite kytketyy pois päältä sulojaavan virtapiirin asiosta
Lämpimässä ympäristössä tai raskaan käytön jälkeen akkupakkauksesta voi tulla liian kuuma lataamiseen. Anna akun jäähtyä aikansa ennen uudelleenlatausta.

3. AKKUPAKKAUKSEN POISTO TAI ASENNUS (KATSO KUVA M)

Paina alas akkuyksikön vapautuspainike poistaaksesi akkuyksikön työkalustasi. Työnnä latauksen jälkeen akkupakkaus takaisin poran akustopäähän. Kevyt työntö on riittävä.

VALMISTELE JAWSAW®-SAHASI KÄYTTÖÄ VARTEN.

VAROITUS!

- **Poista akku ennen säätöjä, huoltoa tai kunnossapitoa.**
- **Terävä liikkuva terä. Irrota akkuyksikkö sahasta ennen huoltoa. Sähköisku tai liikkuvaan ketjuun koskeminen voi aiheuttaa vakavan vamman tai kuoleman.**

OLE VAROVAINEN: Terävä liikkuva terä. Käytä aina suojakäsineitä teräketjua asentaessasi tai irrottaessasi; teräketju (8) on terävä ja voi viiltää sinua myös silloin, kun se ei ole käynnissä.

VAROITUS!:

- **Älä käytä Jawsaw®-sahaa, joka on vaurioitunut tai väärin säädetty tai jota ei ole täysin ja varmasti asennettu.**
- **Varmista, että teräketju pysähtyy, kun virranohjausjärjestelmän laukaisimet vapautetaan.**
- **Älä säädä laippaa tai sahaa akkupakkauksen ollessa liitettynä.**

Käynnistys ja pysäytys

Käynnistyskytkin (2) on lukittu tahattoman käynnistymisen estämiseksi.
Sahassa on kaksi käynnistysvarmistinta (3), mikä mahdollistaa pystysahauksen (ylhäältä alas) tai käänteisen sahauksen (sahaus alhaalta ylös).
Kytke sahan virta päälle painamalla käynnistysvarmistinta peukalollasi ja puristamalla käynnistyskytkintä (KATSO KUVA N).
Pysäytä saha irrottamalla ote Käynnistyskytkin.

LEIKKAUS

Tarkista öljymäärän osoitin (14) ennen työtä ja säännöllisesti työn aikana. Täytä öljyä, jos öljyn pinta on saavuttanut öljylasin alareunan.
Jos käytössä on juuri vaihdettu teräketju (8), tarkista ketjun kireys noin 10 minuutin välein käytön aikana.
Pidä aina sahatessasi tiukasti kiinni etummaisesta kahvasta (4) (KATSO KUVA O1, O2)

1. Tartu sahaan molemmilla käsillä. Tartu etukahvaan aina vasemmalla kädellä(I) ja oikealla kädellä (II) takakahvaan(1). Peukaloiden ja sormien täytyy kiertyä sahan kahvojen ympäri .(KATSO KUVA O1, O2).
2. **TÄRKEÄÄ :** Huolehdi siitä, että seisot tukevasti ja vakaasti. Älä käytä Jawsaw®-sahaa seisoen puupinon päällä tai tikkailla.

   VINKKI: Sahatessasi maassa olevia oksia aseta toinen jalkasi oksan päälle, jotta se ei pääse liikkumaan (KATSO KUVA P).

   VAROITUS! Älä laita jalkaasi leuan hampaiden väliin; pidä jalkasi turvallisen etäisyyden päässä työkalusta (KATSO KUVA P).
3. Aseta työkalun leuat sahattavan oksan päälle.

   VAROITUS: ÄLÄ pakota sahaa sahaamaan. Anna teräketjun rullata puun läpi.

   VAROITUS: Sahaa käynnistäessäsi varmista, että teräketju ei ole kosketuksissa sahattavaan oksaan.
4. Kytke työkalun virta päälle.
5. Paina taaempaa kahvaa kohti etummaista kahvaa sahaamisen suorittamiseksi.
6. Sammuta työkalun virta, kun laippa ja teräketju ovat palanneet käynnistysasentoihinsa.

VAROITUS:

- Sahatessasi (vaihe 6 edellä) älä paina kahvaa väkisin; anna rullaavan teräketjun työntyä itse puun läpi.
- Jos taaempaan kahvaan kohdistetaan sahattaessa liikaa voimaa, työkalun moottori voi ylikuormittua.

VAROITUS: Kunkin sahauksen päätteeksi valmistaudu kannattamaan työkalun paino.

OKSIEN KARSIMINEN:

Ennen oksan sahaamista on pohdittava seuraavaa:

1. Onko oksa painava; voiko se aiheuttaa vahinkoa pudotessaan?
- Suuret oksat tulee sahata pienemmiksi oksan kärjestä alkaen.
- Tarkista aina ENNEN sahaamista, mihin oksa putoaa.
- Älä seiso sahattavan oksan alla.

2. Irtoaako oksasta säleitä ennen kuin se on sahattu? (KATSO KUVA Q1,Q2)
- Säleiden irtoamisen estämiseksi käännä Jawsaw® ylösalaisin ja tee alapuolelta pieni sahaus (alle 1/3 oksan halkaisijasta).
- Käännä sitten Jawsaw® takaisin normaaliin asentoonsa ja sahaa ylhäältä alas, hieman kauempana rungosta kuin alapuolelta tehty sahaus.

3. Onko oksa jännityksen alainen; voiko se ponnahtaa äkisti tai voiko saha juuttua siihen kiinni?
- Pysy aina poissa mahdollisesti ponnahtavan oksan reitiltä. Se voi iskeä äkisti yllättävän kovalla voimalla ja aiheuttaa vahinkoa tai sahan hallinnan menetyksen.
- Sahaa aina oksan jännityksessä olevalta puolelta; tavallisesti pystyssä olevan puun oksan yläpuolelta, mutta kaatuneessa puussa se voi olla kumpi tahansa puoli.
- Jos sahaus alkaa liian läheltä sahaa, sahaat väärältä puolelta; pidä saha käynnissä ja vedä saha pois sahatusta lovesta.
- Jos saha juuttuu kiinni, älä yritä vetää sitä pois liiallisella voimalla, vaan nosta oksaa sahatun loven avaamiseksi, jotta toinen henkilö voi irrottaa sahan.

TAKAPOTKUN TURVALAITTEET

Vaikka tässä teräketjussa on suojus, takapotkua voi ilmetä. Seuraavat vaiheet vähentävät takapotkun riskiä.

- Käytä molempia käsiä sahan pitämiseen, kun saha on käynnissä. Pidä ote vakaana. Pidä ote vakaana. Peukaloiden ja sormien täytyy kiertyä sahan kahvojen ympäri.
- Pidä kaikki turvavälineet paikallaan sahassa. Varmista, että ne toimivat oikein.
- Älä kurota liikaa.
- Pidä vakaa jalansija ja tasapaino aina.
- Seiso hieman sahan vasemmalla puolella. Näin vartalosi ei ole suorassa linjassa ketjun kanssa.
- Älä anna terälevyn kärjen koskettaa mitään, kun terä liikkuu.
- Älä anna laipan kärjen peittyä, äläkä yritä leikata syvältä (porautuen puuhun laipan kärjellä).
- Varo puun siirtymistä tai muita voimia, jotka voivat puristaa ketjua.
- Ole erittäin varovainen, kun asetat terän uudelleen vanhan leikkuukohtaan.
- Älä koskaan käytä tylsää tai löysää ketjua. Pidä ketju terävänä ja oikealla kireydellä.

JAWSAW®-SAHAN OIKEA KÄYTTÖ

Käytä JAWSAW® vain voidessasi seistä tukevasti. Pidä sahaa oman kehon oikealla puolella. (KATSO KUVA R)
Ketjun tulee liikkua täydellä nopeudella, ennen kuin se koskettaa puuta. Käytä piikkilistaa (6) kiinnittämään saha puuhun. (KATSO KUVA S)
Älä koskaan käytä Jawsaw® suorilla käsivarsilla. Älä yritä sahata vaikeasti päästäviä kohteita, tai tikapuilla seisten. (KATSO KUVAT)

JÄNNITYKSESSÄ OLEVAN PUUN SAHAAMINEN (KATSO KUVA U)

⚠ VAROITUS: Kun katkaiset jännitteen alaisena olevaa puunhaaraa, ole äärimmäisen varovainen. Ole varuillasi puun ponnahtamisesta taaksepäin. Kun puun jännite laukeaa, puunhaara voi ponnahtaa taaksepäin ja iskeä käyttäjää ja aiheuttaa vakavan vamman tai loukkaantumisen.

Jos puu on tuettu kummastakin päästä, tulee ensin sahata kolmannes rungosta päältäpäin (Y) ja sitten suorittaa katkosahaus samasta kohdasta, altapäin (Z) puun repeytymisen ja sahan puristukseen joutumisen välttämiseksi. aro tällöin koskettamasta maata teräketjulla.
Jos puu on tuettu vain toisesta päästä, tulee ensin sahata kolmannes rungosta altapäin (Y) ja sitten suorittaa katkosahaus samasta kohdasta, päältäpäin (Z) puun repeytymisen ja sahan puristukseen joutumisen välttämiseksi.

Oksitus (KATSO KUVA V)

Tällä tarkoitetaan oksien katkaisu kaadetusta puusta. Oksittaessa suurempia alaspäin suunnattuja oksia, jotka tukevat runkoa,

jätetään ne toistaiseksi paikoilleen. Katkaise pienemmät oksat yhdellä sahauksella, kuvan osoittamalla tavalla. Oksat, jotka ovat jännityksessä, tulee sahata alhaalta ylöspäin, sahan puristukseen jäämisen estämiseksi.

PUUNRUNGON PÄTKIMINEN (KATSO KUVA W)

Tällä tarkoitetaan kaadetun puunrungon katkaiseminen kappaleisiin. Varmista tukeva asento ja kehon painon jakautuminen tasaisesti kummallekin jalalle. Noudata helpon sahauksen yksinkertaisia ohjeita.

VAROITUS: (KATSO KUVA X)

- **Jos katkaistava puu on rinteessä, varmista, että puu ei vieri mäkeä alas. Varmista tukki käyttämällä puisia tolppia. Upota puiset tolpat maahan tukin alarinteen puolelle. Seiso tukin ylärinteen puolella katkaistessasi. Tukki saattaa vieriä katkaisun jälkeen. (KATSO KUVA X)**
- **Älä koskaan yritä katkaista kahta puuta samanaikaisesti. Se voi lisätä takapotkun vaaraa.**
- **Kun leikkaat tukkia, älä koskaan tue tukkia kädellä, jalalla.**
- **Älä koskaan anna toisen henkilön pitää kiinni tukista, kun katkaiset tukkia.**
- **Sammuta ja poista akkuyksikkö sahasta ennen kuin siirryt paikasta toiseen.**

SAHAN YLLÄPITO JA TAKAPOTKUTURVALLISUUS

Noudata tämän käyttöohjeet ylläpito-ohjeita. Teräketjun (8) ja laipan (7) sekä yleisesti ottaen Jawsaw®-sahan asianmukainen puhdistus ja kunnossapito voi vähentää takapotkun mahdollisuutta. Tarkasta ja huolla saha jokaisen käytön jälkeen. Se pidentää sahasi käyttöikää.

HUOM: Vaikka sahaa terotettaisiin oikein, takapotkun riski kasvaa jokaisen terotuksen myötä.

JAWSAW®-SAHAN KUNNOSSAPITO JA SÄILYTYS

1. Poista akku ennen säätöjä, huoltoa tai kunnossapitoa:
- kun se ei ole käytössä.
- sitä kuljetetaan.
- se jätetään valvomatta.
- ennen huoltoa.
- ennen puhdistusta.
- ennen lisäosien tai lisävarusteiden vaihtamista, kuten sahaketju ja terälevy.

2. Tarkista ennen käyttöä ja jokaisen käytön jälkeen:
- Vaurioiden merkkien varalta.
- Kahva toimii ja laippa liikkuu sujuvasti.
- Ketju kireys on sopiva; teräketjua tulisi voida nostaa laipasta korkeintaan 3 mm.
- Ketjun voitelu on riittävä.

3. Älä käytä Jawsaw®-sahaa, jos:
- Käynnistyskytkin (2) tai käynnistysvarmistin (3) toimii virheellisesti.
- Taaempi kahva (1) ei palaudu tasaisesti jousivoiman alla.
- Siinä on havaittavissa mikä tahansa muu vaurio, joka vaikuttaa turvallisuuteen tai toimintaan.

4. Pidä hyvää huolta Jawsaw®-sahasta ja korjauta vaurio tai toimintahäiriö valtuutetussa huoltokeskuksessa:
- Suojaa saha aina sateelta ja suoralta kosteudelta.
- Pidä ketju terävänä, puhtaana ja voideltuna paremman ja turvallisemman suorituskyvyn varmistamiseksi.
- Noudata tässä käyttöohjeessa annettuja ohjeita ketjun terottamiseksi.
- Pidä kahvat kuivina, puhtaina sekä öljyttöminä ja rasvattomina.
- Pidä kaikki ruuvit ja mutterit kireinä.

5. Kun sahaa huolletaan, käytä vain samanlaisia vaihto-osia.
6. Kun Jawsaw® ei käytetä, säilytä se aina
- korkealla tai lukitussa paikassa poissa lasten ulottuvilta.
- kuivassa paikassa.

TERÄKETJUN JA LAIPAN VAIHTO/ KÄÄNTÄMINEN

Vaihda ketju, kun terät ovat liian kuluneet

teroittamista varten, tai kun ketju pysähtyy. Käytä vain tässä käyttöoppaassa ilmoitettua vaihtoketjua. Aina, kun vaihdat teräketjun, vaihda myös uusi ketjupyörä (17). Näin varmistetaan teräketjun oikea liikkuminen. Tarkista laippa (7) ennen ketjun teroittamista. Kulunut tai vaurioitunut laippa ei ole turvallinen. Kulunut tai vaurioitunut laippa vaurioittaa ketjua. Myös sahaamisesta tulee vaikeampaa.
Katso laipan vaihto-ohjeet osion Säätäminen ja asentaminen kohdasta **TERÄKETJUN JA LAIPAN VAIHTO**.

Teräketjun teroitus

VAROITUS: Irrota akkuyksikkö sahasta ennen huoltoa.

Ketjun leikkaavat reunat ovat teräviä. Käytä suojakäsineitä, kun käsittelet ketjua.
Pidä ketju terävänä. Sahasi leikkaa nopeammin ja turvallisemmin.Tylsä ketju aiheuttaa hammaspyörän(16), terälevyn(7), ketjun ja moottorin kohtuutonta kulumista. Jos sinun täytyy pakottaa ketju puuhun ja katkaisu aiheuttaa vain sahanpurua ja muutaman suuren sahalastun, ketju on tylsä.

HAMMASRATTAAN VOITELEMINEN

HUOM: Ketjua tai levyä ei tarvitse poistaa, kun hammasratasta voidellaan.

1. Puhdista laippa ja ketjupyörä.
2. Käytä rasvaprässiä ja laita prässin kärki voiteluaukkoon(h) ja purista rasvaa, kunnes sitä näkyy hammasrattaan ulkoreunalla (Katso kuva Y).
3. Ketjupyörää (i) saattaa olla tarpeen pyörittää, jotta rasva levittyy sen kaikkiin osiin. Pyöritä ketjupyörää vetämällä teräketjua käsin vieden rasvattavat osat voiteluaukon kohdalle (Katso kuva Y).

VIANETSINTÄ

Seuraavassa taulukossa on vikaoireita, mahdolliset syyt sekä oikeat korjaustoimenpiteet siltä varalta, että sähkötyökalusi joskus ei toimisi moitteettomasti.

Oire	Mahdolliset syyt	Korjaustoimenpide
• Moottori ei käynnisty.	• Akku loppu	• lataat akun täyteen.
• Laippa / teräketju ylikuumennut.	• Teräketju liian kireä. • Voitelua tarvitaan.	• Katso kohta KETJUN KIREYDEN SÄÄTÖ. • Katso kohta VOITELU.
• Teräketju on löysä.	• Teräketjun kireys asetettu väärin.	• Katso kohta KETJUN KIREYDEN SÄÄTÖ.
• Sahauslaatu on heikko.	• Teräketjun kireys asetettu väärin. • Teräketju on vaihdettava.	• Katso kohta KETJUN KIREYDEN SÄÄTÖ. Huom: Liian suuri kireys johtaa liialliseen kulumiseen ja laipan ja teräketjun käyttöiän lyhenemiseen. • Katso kohta TERÄKETJUN JA LAIPAN VAIHTO.
• Kone käynnistyy, mutta ei leikkaa.	• Teräketju asennettu takaperin. Katso kuva H ja kuvaus.	• Katso kohta TERÄKETJUN JA LAIPAN VAIHTO.

Puhdistaminen
Irrota teräsuojus (9) säännöllisesti ja poista kaikki sen alle jääneet roskat.
Puhdista ilma-aukot puhtaalla, kuivalla maalisiveltimellä.
Käytä työkalun puhdistukseen vain mietoa saippualiuosta ja kosteaa kangasta. Älä koskaan päästä nestettä valumaan työkalun sisään. Älä koskaan upota mitään työkalun osaa nesteeseen.

Kuljetus
Kuljeta työkalua aina laipasta (7) ja teräketjusta (8), jotka ovat suojuksen sisällä.

YMPÄRISTÖN SUOJELU

Romutettuja sähkölaitteita ei saa heittää pois talousjätteen mukana. Toimita ne kierrätyspisteeseen. Lisätietoja kierrätyksestä saa paikallisilta viranomaisilta tai jälleenmyyjältä.

VAATIMUSTENMUKAISUUS-VAKUUTUS

Me,
POSITEC Germany GmbH
Grüner Weg 10, 50825 Cologne, Germany

vakuutamme täten, että tuote
Selostus **Akkukäyttöinen JawSaw-leukasaha**
Tyyppi **WG329E/WG329E.5/WG329E.9 (3- määrityksinen kone, JawSaw-edustaja)**
Toiminto **puun sahaamiseen**

täyttää seuraavien direktiivien määräykset:
2006/42/EC, 2014/30/EU, 2011/65/EU&(EU)2015/863, 2000/14/EC ja sen lisäys 2005/88/EC

Asiaankuuluva viranomainen
Nimi: Intertek Testing & Certification Limited (Asiaankuuluva viranomaine 0359)
Osoite: Intertek House, Cleeve Road, Leatherhead, Surrey, KT22 7SB
Sertifiointinumero.: ITS11MC7455

2000/14/EC ja sen lisäys 2005/88/EC:

-Yhdenmukaisuuden arviointi perusteilla **Liite V**
- Mitattu äänenvoimakkuuden taso **82dB(A)**
- Ilmoitettu taattu äänenvoimakkuuden taso **85dB(A)**

Yhdenmukaisuusstandardit:
EN 60745-1, EN 60745-2-13, EN ISO 3744, EN 55014-1, EN 55014-2

Henkilö valtuutettu kääntämään teknisen tiedoston,
Nimi Marcel Filz
Osoite Positec Germany GmbH, Grüner Weg 10, 50825 Cologne, Germany

2018/04/08
Allen Ding
Apulais Pääinsinööri, testaus ja sertifiointi
PositecTechnology (China) Co., Ltd.
18, Dongwang Road, Suzhou Industrial Park, Jiangsu 215123, P. R. China

1.	BAKRE HÅNDTAK
2.	PÅ-/AV-BRYTEREN
3.	INNKOBLINGSSPERRE
4.	OLJETANKDEKSEL
5.	MOTER
6.	KJEVETENNER
7.	SVERD
8.	SAGKJEDE
9.	KJEDEDEKSEL
10.	KJEDEDEKSEL-MUTTER
11.	STØTTEHÅNDTAK
12.	LÅSEPINNE
13.	LÅSEPINNEHOLDER (SE FIG. B3)
14.	BATTERIPAKKE*
15.	OLJENIVÅVINDU
16.	OLJEPÅFYLLING
17.	KJEDEHJUL
18.	KJEDESTRAMMEKNAPP
19.	OLJEFLASKE

*** Tilbehør som er beskrevet og illustrert i bruksanvisningen inngår ikke alltid i leveransen.**

TEKNISKE DATA

Type **WG329E/WG329E.5/WG329E.9 (3- betegnelse på maskinene, type kjedesag)**

	WG329E	WG329E.5	WG329E.9
Merkespenning	20V ⎓ Maks*		
Hastighet uten belastning	1350/min		
Sverdlengde	6” (150 mm)		
Påfyllingsmengde oljebeholder	30 ml		
Kjededeling	1/4” (6.4 mm)		
Kjedemåler	0.05” (1.3 mm)		
Kjedehastighet	2.54 m/s		
Antall drivledd	42		
Ladetid	Ca. 5 t	Ca. 1 t	/
Vekt	3.6kg		3.2kg

* Spenning målt uten arbeidsbyrde. Innledende batterispenning når maksimalt 20 volt. Nominell spenning er 18 volt.

STØYINFORMASJON OG TEKNISKTEKNISKE DATA

Belastning lydtrykk	L_{pA} = 72,2dB(A)
Belastning lydeffekt	L_{wA} = 82dB(A)
K_{pA}&K_{wA}	3.0dB(A)
Bruk hørselsvern når lydtrykket er over	80dB(A)
Vibrasjonsinformasjon	Totale vibrasjonsverdier (triax vektorsum) fastsatt i henhold til EN 60745:
Vibrasjonsutslippsverd:	a_h = 0,52m/s² a_{h1} = 0,46m/s²
Usikkerhet	K=1.5 m/s²

Den oppgitte verdien for samlet vibrasjon kan brukes til å sammenligne verktøy og til å foreta en foreløpig vurdering av eksponering.

ADVARSEL: Vibrasjonsutslippsverdien under faktisk bruk av kraftverktøyet kan avvike fra oppgitt verdi, avhengig av måtene verktøyet brukes og følgende eksemplene og andre variasjoner i hvordan verktøyet brukes:

Hvordan verktøyet brukes og materialene som blir kuttet eller drillet.

Verktøyet er i god stand og godt veldlikeholdt.vedlikeholdt.
Bruk av riktig tilbehør for verktøyet, og sørge for at det er skarpt og i god stand.
Hvor stramt grepet på håndtakene er, og om det brukes antivibrasjonstilbehør.
Og at verktøyet blir brukt til det formålet det er tilsiktet i henhold til designet og disse instruksjonene.

Dette verktøyet kan forårsake hånd-arm vibrasjonssyndrom, hvis det ikke bruken er forvaltes på en god måte.

ADVARSEL: For å være nøyaktig, bør også et overslag over eksponeringsnivå under faktiske bruksforhold også tas med i betraktning i alle deler av driftssyklusen, slik som når verktøyet er skrudd av og når det går på tomgang, men ikke faktisk gjør jobben. Dette kan redusere eksponeringsnivået betraktelig over hele arbeidsperioden.

For å hjelpe til å minimere risikoen for vibrasjonseksponering.
Bruk ALLTID skarpe meisler, driller og blad.
Vedlikehold verktøyet i henhold til disse instruksjonene og sørg for at det er godt smurt (der det er hensiktsmessig).
Hvis verktøyet skal brukes regelmessig, invester i antivibrasjonstilbehør.
Planlegg arbeidstimeplanen din slik at du sprer bruk av høyvibrasjonsverktøy utover flere dager.

TILLEGGSUTSTYR

	WG329E	WG329E.5	WG329E.9
Skiftenøkkel	1		
oljeflaske	1		
Sagkjedeolje (100 ml)	1		
Lader	1 (WA3760)	1 (WA3860)	/
Batteripakke (WA3551.1)	1	1	/

Vi anbefaler at du kjøper alt ekstrautstyr fra butikken der du kjøpte dette verktøyet. Bruk kjedeolje av god kvalitet. Bruk bare erstatningssverd- og kjede med samme spesifikasjoner. Din forhandler vil gi deg råd om riktig kjøp.

GENERELLE SIKKERHETS-ADVARSLER FOR ELEKTROVERKTØY

ADVARSEL! Les alle instruksjoner. Hvis du unnlater å følge instruksjonene under, kan det resultere i elektrisk støt, brann og/eller alvorlig skade.

Ta vare på alle advarsler og veiledninger for fremtidig referanse.
Uttrykket "elektrisk verktøy" i alle advarslene som er listet opp viser til verktøyet ditt som er koblet til strømforsyningen (med ledning) eller batteriverktøy (uten ledning).

1) ARBEIDSOMRÅDE

a) **Hold arbeidsområdet ryddig og opplyst.** Overfylte og mørke områder inviterer til ulykker.

b) **Ikke bruk det elektriske verktøyet i eksplosiv atmosfære, slik som i nærheten av brennbare væsker, gasser eller støv.** Elektrisk verktøy lager gnister, noe som kan antenne støv eller damp.

c) **Hold barn og de omkringstående unna når du bruker det elektriske verktøyet.** Distrahering kan forårsake at du mister kontrollen.

2) ELEKTRISK SIKKERHET

a) **Støpselet til verktøyet må passe til uttaket. Forandre aldri støpselet på noen måte. Ikke bruk adapterplugger i forbindelse med jordet elektrisk verktøy.** Uendrede støpsel og passende uttak vil redusere risikoen for elektrisk støt.

b) **Unngå kroppskontakt med jordet overflater slike som rør, radiatorer, komfyrer og kjøleskap.** Det er en økt risiko for elektrisk støt hvis kroppen din er jordet..

c) **Ikke utsett det elektriske verktøyet for regn eller våte omstendigheter.** Tilførsel av vann i et elektrisk verktøy, øker risikoen for elektrisk støt.

d) **Ikke påfør ledningen skade. Bruk aldri ledningen til å bære, trekke eller ta ut støpselet til det elektriske verktøyet. Hold ledningen unna varme, skarpe kanter eller bevegelige deler**. Skadede eller sammenfiltrede ledninger øker risikoen for elektrisk støt.

e) **Når du bruker et elektrisk verktøy utendørs, bruk en skjøteledning som er beregnet for utendørsbruk.** Ved å bruke en skjøteledning som er beregnet for utendørs bruk, reduserer du risikoen for elektrisk støt.

f) **Når man håndterer et elektrisk verktøy i fuktige omgivelser, bør man bruke en strømforsyning som er utstyrt med en spenningsavledende mekanisme (RCD).** Ved å bruke RCD unngår man elektriske støt.

3) PERSONLIG SIKKERHET

a) **Vær årvåken, følg med på hva du gjør og bruk sunn fornuft når du behandler et elektrisk verktøy. Ikke bruk et elektrisk verktøy når du er trett eller påvirket av narkotika, alkohol eller medisiner.** Et øyeblikk av uoppmerksomhet når du bruker det elektriske verktøyet kan resultere i alvorlig personskade.

b) **Bruk sikkerhetsutstyr. Bruk alltid vernebriller.** Sikkerhetsutstyr som støvmaske, sklisikre vernesko, hjelm eller hørselsvern brukt i passende sammenhenger vil redusere personskader.

c) **Unngå utilsiktet oppstart. Se til at bryteren står i avslått stilling før du kobler til strømkilden og/eller batteripakken, eller før du tar opp eller bærer verktøyet.** Det å bære verktøyet med fingeren på bryteren eller sette i støpselet til et elektrisk verktøy som står på, inviterer til ulykker.

d) **Fjern alle justeringsnøkler eller skrunøkler før du slår på det elektriske verktøyet.** En skrunøkkel eller en annen nøkkel som er festet til det elektriske verktøyet kan resultere i personskade.

e) **Ikke strekk deg over. Ha godt fotfeste og balanse hele tiden.** Dette muliggjør bedre kontroll over det elektriske verktøyet I uventede situasjoner.

f) **Kle deg skikkelig. Ikke bruk**

løstsittende klær eller smykker. Hold håret, klærne og hanskene vekk fra bevegelige deler. Løse klær, smykker eller langt hår kan bli fanget i bevegelige deler.

g) **Hvis utstyret er utstyrt for tilkobling med støvutblåsing og innsamlingsfasiliteter, sikre deg at disse er tilkoblet og forsvarlig brukt.** Ved bruk av dette utstyret kan du redusere støvrelaterte skader.

4) ELEKTRISK VERKTØY, BRUK OG VEDLIKEHOLD

a) **Ikke bruk makt på det elektriske verktøyet. Bruk det riktige elektriske verktøy til din anvendelse.** Det riktige elektriske verktøyet vil gjøre jobben bedre og sikrere når det blir brukt til det, det er beregnet for.

b) **Ikke bruk det elektriske verktøyet hvis bryteren ikke slår på og av.** Ett hvert elektrisk verktøy som ikke kan bli kontrollert med bryteren, er farlig og må repareres.

c) **Ta ut støpslet fra strømkilden og/ eller batteripakken fra det elektriske verktøyet før du gjør noen justeringer, endrer noe tilleggsutstyr eller lagrer elektriske apparater.** Slike forebyggende sikkerhetstiltak reduserer risikoen for å starte det elektriske verktøyet ved et uhell.

d) **Lagre elektrisk verktøy som ikke er i bruk, utenfor barns rekkevidde, og ikke tillat personer som er ukjent med disse instruksjonene å bruke det.** Elektrisk verktøy er farlig i hendene på utrenede brukere.

e) **Vedlikehold elektrisk verktøy. Sjekk for feiljusteringer eller binding av bevegelige deler, brekkasje av deler og eventuelle andre forhold som kan påvirke verktøyets operasjoner. Hvis skade, få verktøyet reparert før bruk.** Mange ulykker er forårsaket av dårlig vedlikeholdt, elektrisk verktøy.

f) **Hold skjæreverktøy skarpe og rene.** Godt vedlikeholdte skjæreverktøy med skarpe egger er mindre tilbøyelig for å knipe og er lettere å kontrollere.

g) **Bruk det elektriske verktøyet, rekvisitter og verktøydeler etc., i henhold til disse instruksene og måten som er tilsiktet det spesielle verktøyet, i henhold til arbeidsforholdene og arbeidet som skal utføres.** Bruk av det elektriske verktøyet til operasjoner det ikke er beregnet for, kan resultere i farlige situasjoner.

5) BRUK OG PLEIE AV BATTERIVERKTØY

a) **Gjenopplad kun med laderen som er spesifisert av fabrikanten.** En lader som passer for én type batteripakke kan gi brannfare når den brukes med en annen batteripakke.

b) **Bruk batteriverktøy bare med den bestemte, tilhørende batteripakken.** Bruk av andre batteripakker kan gi risiko for ulykker og brann.

c) **Når batteripakken ikke er i bruk, oppbevar den vekk fra metallobjekter, som binders, mynter, nøkler, spiker, skruer eller andre små metallobjekter som kan skape en forbindelse fra en terminal til en annen.** Kortslutning mellom batteriterminalene kan forårsake brennmerker eller brann.

d) **Under ekstreme forhold kan væske utskilles fra batteriet. Unngå kontakt. Hvis kontakt skulle oppstå ved et uhell, skyll godt med vann. Hvis væsken kommer i kontakt med øynene, søk øyeblikkelig medisinsk hjelp.** Væske utskilt fra batteriet kan forårsake irritasjon og brennmerker.

6) SERVICE

a) **Sørg for at det elektriske verktøyet får service av en kvalifisert reparatør som bare benytter originale reservedeler.** Dette vil sikre at sikkerheten til verktøyet blir ivaretatt.

ADVARSLER FOR KJEDESAGER:

1. **Hold alle kroppsdeler unna sagkjedet når sagen går.** Forviss deg om at

sagkjedet ikke berører noe før du starter sagen. Ved arbeid med kjedesagen kan ett øyeblikks uoppmerksomhet føre til at klær eller kroppsdeler kommer inn i sagkjedet.

2. **Hold kjedesagen fast i bakre håndtak med din høyre hånd og ta tak i fremre håndtak med venstre hånd.** Hvis du holder kjedesagen fast i en annen arbeidsposisjon øker dette risikoen for skader og må derfor ikke brukes slik.
3. **Bruk vernebriller og hørselvern. Ytterligere verneutstyr for hode, hender, ben og føtter anbefales.** Passende verneantrekk reduserer faren for skade på grunn av sponmateriell som flyr omkring og hvis sagkjedet berøres ved en feiltagelse.
4. **Du må ikke arbeide med kjedesagen i et tre.** Ved bruk av en kjedesag i et tre er det fare for skader.
5. **Pass alltid på å stå stødig og bruk kjedesagen kun når du står på en fast, sikker og plan undergrunn.** Glatt eller ustabil undergrunn kan føre til at du mister balansen og kontrollen over kjedesagen når du står på en stige.
6. **Når du sager en gren som står under spenning må du regne med at denne springer tilbake.** Når spenningen i trefibrene frigjøres, kan den spente grenen treffe brukeren og/eller kjedesagen kan ikke lenger kontrolleres.
7. **Vær derfor spesielt forsiktig ved saging av buskas og unge trær.** Det tynne materialet kan komme inn i sagkjedet og slå mot deg eller få deg ut av balansen.
8. **Følg anvisningene for smøring, kjedestramming og utskifting av tilbehør.** Et usakkyndig strammet urt kjede kan enten revne eller øke risikoen for tilbakeslag.
9. **Hold håndtakene tørre, rene og fri for olje og fett.** Fette, oljete håndtak sklir og fører til kontrolltap.
10. **Sag kun tre.** Bruk kjedesagen kun til arbeider den er beregnet til – eksempel: Bruk ikke kjedesagen til saging av plast, murverk eller bygningsmaterialer som ikke er av tre. Hvis kjedesagen brukes til andre arbeider enn det den er beregnet til kan det oppstå farlige situasjoner.
11. **Hold kjedesagen fast i bakre håndtak med din høyre hånd og ta tak i fremre håndtak med venstre hånd.** Hvis du holder kjedesagen fast i en annen arbeidsposisjon øker dette risikoen for skader og må derfor ikke brukes slik.

SIKKERHETSANVISNINGER FOR BATTERIPAKKE

a) **Ikke demonter, åpne eller riv opp sekundære celler eller batteripakker.**
b) **Ikke kortslutt en celle eller en batteripakke.** Ikke oppbevar celler eller batteripakke løst i en boks eller skuff hvor de kan kortslutte hverandre eller bli kortsluttet av andre metallgjenstander. Når batteripakken ikke er i bruk skal den holdes adskilt fra andre metallgjenstander som binders, mynter, nøkler, spiker, skruer eller andre små metallobjekter. Kortslutning av batteriet kan forårsake skader eller brann.
c) **Ikke utsett celler eller batteripakke for varme eller ild. Unngå oppbevaring i direkte sollys.**
d) **Ikke utsett celler eller batteripakke for mekanisk støt.**
e) **Hvis du opplever cellelekkasje, ikke la væsken komme i kontakt med huden eller øynene. Dersom kontakt har oppstått, vask området med rikelige mengder vann og oppsøk medisinsk hjelp.**
f) **Søk medisinsk hjelp umiddelbart hvis en celle eller batteripakke har blitt svelget.**
g) **Hold batteripakken ren og tørr.**
h) **Tørk batteripakkekontaktene med en ren, tørr klut hvis de blir skitne.**
i) **Batteripakken må lades før bruk. Bruk denne instruksjonen og korrekt ladeprosedyre.**
j) **Ikke ha batteripakken til ladning når den ikke er i bruk.**
k) **Etter en lang lagringsperiode kan det være nødvendig å lade og utlade batteripakken flere ganger for å**

oppnå maksimal ytelse.

l) **Batteripakken gir best ytelse når den oppbevares i normal romtemperatur (20 °C ± 5 °C).**

m) **Når du kaster en batteripakke, hold batterier fra forskjellige elektrokjemiske systemer adskilt fra hverandre.**

n) **Bruk kun batterilader spesifisert av WORX.** Bruk ikke andre ladere enn de som er levert for bruk med utstyret. En type lader som er egnet for en type batteripakke kan skape brannfare hvis den brukes med en annen type batterier.

o) **Tikke bruk batteripakker som ikke er beregnet for bruk sammen med utstyret.**

p) **Hold batteripakken utenfor barns rekkevidde.**

q) **Ta vare på den originale bruksanvisningen for fremtidig bruk**

r) **Ta ut batteriene fra utstyret når det ikke er i bruk**

s) **Kvitt deg med produktet på forsvarlig måte.**

SYMBOLER

Må brukeren lese instruksjonsveiledningen.

Bruk vernebriller

Bruk hørselsvern

Bruk støvmaske

Ikke utsett for regn.

Ikke utsett for regn eller vann.

Ikke brenn

xINR18/65-y: Sylindriske litium-ion battericeller med maks. diameter på 18mm og maks. høyde på 65mm; “x” representerer et antall celler som er seriekoblet, tom hvis 1; “-y” representerer et antall celler som er parallellkoblet, tom hvis 1.

Ikke kast batteriene. Lever utladede batterier til ditt lokale oppsamlings- og resirkuleringssted.

Avfall etter elektriske produkter må ikke legges sammen med husholdningsavfall. Vennligst resirkuler avfallet der dette finnes. Undersøk hos de lokale myndighetene eller en detaljist for resirkuleringsråd.

Formålsmessig bruk
Denne Jawsaw® er designet for beskjæring av grener og saging av små stammer opp til 100mm i diameter, ikke for å kutte metall (Se Fig. A).

JUSTERING OG MONTERING

ADVARSEL: Sørg for at verktøyet er slått av og batteriet tatt ut før kjedet berøres, eller det gjøres andre justeringer.
Alle sagkjeder utsettes for slitasje og får slark ved bruk. Kontroller sagkjedet (8) med jevne mellomrom. Dersom det er synlig gap mellom kjedet og sverdet (7) må det etterstrammes.

ADVARSEL: Fjern batteriet fra verktøyet før justering av sagekjedespenning.
Skjærekantene på kjedet er skarpe. Bruk vernehansker nå du håndterer kjedet.
Produktet leveres ferdig montert. Vi anbefaler imidlertid at du kontrollerer strammingen til kjeden og kjedefestemutrene før bruk og justerer om nødvendig.

Justering av kjedestramning
1. Skyv det bakre håndtaket (1) til kjedesverdet (7) er midt i kjeveåpningen som vist. Lås kjedesverdet i midtstilling ved å sette inn låsepinnen (12) inn i låsepinneholderen (13) plassert under det bakre håndtaket (1) (Se Fig. B1 - B3).
2. Åpne kjededekselet (9) ved hjelp av den medfølgende skiftenøkkelen. For å åpne det, skru dekselmutteren ikke mer enn en 1/4 omdreining i hvilken som helst retning. (Se Fig. C)
3. Løsne sagkjedet (8) ved å løsne kjedestrammingsbolten (10). Skru rundt kjedestrammingbolten mot urviseren 2 eller flere ganger. (Se Fig. D)
4. Stram sagkjedet ved å skru kjedestrammingsbolten med urviseren. Når du fester kjedestrammingsbolten vil det automatiske kjedestrammingssystemet beholde strammingen av sagkjedet samtidig.
   MERK: Det er ikke mulig å overstramme sagkjedet, så stram kjedet så mye som mulig.
5. Kontroller at sagkjedet har riktig stramming. Det bør være mulig å dra sagkjedet ca. 3 mm ut fra sverdet, og det skal slå tilbake på plass. (Se Fig. E)
   Hvis strammingen ikke er korrekt, gjenta trinn 3, og sjekk at sverdet kan beveges etter at strammingen er løsgjort.

MONTERING AV SVERD OG SAGKJEDE

ADVARSEL!

- **Fare for kuttskader.** Bruk alltid vernehansker når du setter inn eller tar ut sagkjedet. Sagkjedet er skarpt og kan kutte deg, selv om det ikke er i bevegelse.
- **Fare for brannskader.** Sverdet og sagkjedet kan være varme etter bruk. La delene avkjøles før du bytter dem ut.

1. Plasser verktøyet på en stabil og solid overflate.
2. Ta ut batteriet, sett i låsepinnen (12) og åpne kjededekselet (9) som beskrevet i forrige avsnitt.
3. Bruk bare WORX sverd og sagkjede.
4. Løsne og fjern kjedestrammebolten (17).
5. Løft sverdet (7) og sagkjedet (8) ut gjennom kjeven, ved å vinkle sverdet for å komme forbi de to festepinnene for sverdet (d) (Se Fig. I).
6. Ved bytting av sverd, fjern monteringsplaten (a) som holdes av en enkelt skrue og tilpass det nye sverdet. Sverdet er symmetrisk og kan monteres med hvilken som helst side opp (kan reverseres hvis den nedre arbeidskanten er slitt) (Se Fig. F).
7. Før et nytt sverd settes på, sjekk at det lille oljehullet (b) og kjedesporet (c) ikke er blokkert av smuss eller sagflis. Bruk en tannpirker til å rengjøre hvis nødvendig (Se Fig. G1, G2).
8. Sett på sagkjedet på sverdet. Merk riktig retning på tennene (Se Fig. H). Skjæreretningen er innover på nedre skjærekant.
9. Med festeplate- (a) siden av sverdet mot motoren (8) og mens du holder sagkjedet på plass på sverdet, tre sverdet og kjedet inn i kjeven ved å vinkle den over festepinnene (d) og trekke sagkjedet over drivhjulet (17) (Se Fig. I). Det vil

alltid være litt overflødig sagkjedelengde, derfor må sagkjedet være riktig montert i sverdsporet til å gi nok ekstra kjede slik at det kan bli trukket over drivhjulet.
10. Kontroller for å se om alle deler sitter som de skal. (Se Fig. J)
11. Monter og stram til kjedestrammingsbolten. Kontroller at enden (e) på kjedestrammingsbolten tar feste i slissen på monteringsplaten(b) for sverdet, og skyv sverdet utover for å stramme sverdet. Sjekk deretter om strammingen er korrekt (Se Justering av kjedestramming).
12. Lukk kjededekslet og fjern låsepinnen.

KJEDESMØRING

VIKTIG: Kjedesagen leveres ikke fylt med sagkjedeolje. Det er viktig at den fylles med olje før bruk. Stang- og kjedeolje kan brukes, uansett merke. Bruk av kjedesagen uten sagkjedeolje eller med et oljenivå under minimum-merket medfører skader på kjedesagen.

Påfylling av oljetanken:
1. Fyll kjede- og sverdolje på oljekannen. (Se Fig. K)
2. Plasser Jawsaw® med oljepåfyllingspunktet opp.
3. Skru opp oljepåfyllingslokket (g).
4. Bruk kannen til å fylle på oljetanken. (Se Fig. L)
5. Skru på oljepåfyllingslokket.

VIKTIG: Bruk kun anbefalt, biologisk nedbrytbar olje for å unngå skader på kjedesagen. Bruk aldri resirkulert olje eller brukt olje. Ved bruk av ikke godkjent olje mister garantien sin gyldighet.

Kontroll av olje-automatikken
The Jawsaw® har atskillelig lavere kjedehastighet enn en konvensjonell kjedesag og trenger derfor mye mindre olje.
Imidlertid er det meget viktig at den alltid har olje.
Kontroller oljenivåvinduet (14) og fyll på hvis nødvendig.
Sjekk jevnlig sagkjedet (8) og sverdet (7) under bruk. En lett tilstedeværelse av olje skal være synlig. Dersom kjedet og sverdet er helt tørt, demonter sverd og kjede for å være sikker på at ikke oljehullet for sverdet er tett.
Hvis det til tross for full oljetank ikke vises et oljespor, les «Feilsøking » eller gå til Bosch-kundeservice.

ADVARSEL: Ikke skyv på bakre håndtak flere ganger når sagen ikke er i bruk. Oljen vil bli pumpet ut når du skyver på håndtaket selv om motoren ikke går.

ANVENDELSE

1. FØR DU BRUKER DITTDET OPPLADBARE VERKTØYVERKTØYET
Batteripakken er ULADET og du må lade den opp før bruk.
Batteriladeren som leveres er tilpasset Li-ion batteriet i maskinen. Ikke bruk noen annen lader.

2. LADING AV BATTERIPAKKEN
Li-ion batteriet er beskyttet mot dyp utladning. når batteriet er tomt, slås maskinen av ved hjelp av en beskyttelseskrets
I varme miljøer eller etter tung bruk kan batteripakken bli for varm til å kunne lades. Gi batteriet tid til å kjøle seg ned.

3. FJERNING ELLER INSTALLERING AV BATTERIPAKKE (SE FIG.M)
Trykk på låsen på batteripakken og fjern batteripakken fra verktøyet. Etter lading sett batteripakken tilbake på plass i drillens batteriåpning. Det er tilstrekkelig å skyve med et lett trykk.

KLARGJØR DIN JAWSAW® FOR BRUK

ADVARSEL!

- **Fjern batteripakken fra sagen før vedlikehold. Alvorlig skade eller død kan inntreffe fra elektrisk støt eller kroppskontakt med kjedet i bevegelse.**
- **Skarpt bevegende blad. Fjern batteripakken fra sagen før vedlikehold. Alvorlig skade eller død kan inntreffe fra elektrisk støt**

eller kroppskontakt med kjedet i bevegelse.

ADVARSEL: Skarpt bevegende blad. Bruk alltid vernehansker når du monterer eller demonterer kjedet, da sagbladet (8) er skarpt og kan skade deg selv om det ikke er i bevegelse.

ADVARSEL:

- **Bruk aldri en Jawsaw® som er skadet eller feil justert, eller som ikke er helt og fullt montert.**
- **Vær sikker på at sagkjedet slutter å bevege seg når strømkontroll-påknappen er sluppet opp.**
- **Juster aldri sverd eller sag når batteripakken er koblet til.**

På-/av-bryteren

På-knappen (2) er låst for å forhindre utilsiktet start.
Det er to sperreknapper (3), for dragende (skjæring fra toppen) eller støtende (skjæring fra bunnen) skjæring.
For å starte maskinen, trykk på en av sperreknappene med tommelen og press inn startsknappen (Se Fig.N).
Til utkobling slippes på-/av-bryteren.

SKJÆRING

Kontroller oljenivåindikator (14) før arbeidet påbegynnes og med jevne mellomrom i løpet av arbeidet. Fyll på olje når oljenivået har nådd underkanten av vinduet. Hvis sagen brukes med et nylig byttet ut sagkjede (8) må kjedestrammingen kontrolleres rundt hvert 10. minutt under bruken. Hold alltid fremre håndtak (4) fast når du kapper (Se Fig. O1, O2).

1. Bruk begge hender til å gripe sagen. Bruk alltid venstre hånd(I) til å gripe det fremre håndtaket, og høyre hånd (II) til å gripe det bakre håndtaket(1). Tommel og fingre må gripe rundt saghåndtakene. (Se Fig. O1, O2)
2. **VIKTIG:** Sørg for at fotstillingen din er sikker og stødig. Bruk ikke Jawsaw® mens du står på en kvisthaug eller i en stige.
   HINT: Når du skjærer greiner som ligger på bakken, plasser en fot oppå greinen for å forhindre at den beveger seg. (Se Fig. P).
   ADVARSEL! Ikke plasser foten din der sagtennene skal gå. Hold foten din i sikker avstand fra sagen. (Se Fig. P)
3. Plasser verktøyet med kjeven over greina som man ønsker å kappe.
   ADVARSEL: IKKE BRUK KRAFT under skjæringen. La sagkjedet skjære gjennom treverket.
   ADVARSEL: Vær sikker på at sagen ikke er i kontakt med delen eller greina som skal kappes når du starter sagen.
4. Slå på verktøyet.
5. Skyv det bakre håndtaket mot fremre håndtak for å fullføre skjæringen.
6. Slå av verktøyet etter at sverdet og sagkjedet har stoppet.

ADVARSEL:

- Når skjæringen er ferdig (trinn 6 over), ikke dra med kraft i håndtaket, la det bevegende kjedet dra seg selv ut av treverket.
- Bruk av for stor kraft på det bakre håndtaket når du skjærer kan føre til overbelastning av motoren.

ADVARSEL: Vær forberedt til å bære vekten av verktøyet etter endt skjæring.

BESKJÆRE GRENER

Før du beskjærer greiner må du ta hensyn til følgende:

1. Er greina tung, slik at den vil skade noe når den faller ned?
- Store greiner må kappes i mindre deler ved å begynne kappingen lengst unna stammen.
- Kontroller alltid hvor greien vil falle FØR du begynner skjæringen.
- Stå aldri under en grein som skjæres.
2. Kan greinen spjæres før det er skåret igjennom? (Se Fig. Q1,Q2)
- For å unngå spjæring, snu motorsagen opp-ned og lag et lite skjær (mindre enn 1/3 av diameteren) fra undersiden.
- Snu deretter Jawsaw® rundt til normal stilling og skjær fra oversiden og ned, litt lenger ut fra stammen enn det tidligere underskjæret.

3. Er greinen i spenn, vil den plutselig slå eller låse fast sagen etter at den er kappet?
- Stå alltid utenfor spennretningen på ei grein under spenn. Den kan plutselig slå med overraskende kraft og forårsake skader samt at man mister kontrollen over sagen.
- Skjær alltid fra spenningssiden på ei grein, vanligvis fra oversiden på ei grein på et stående tre, men på et liggende tre kan det være fra hvilken som helst side.
- Hvis skjæret kommer for tett på sagen, skjærer du fra feil side. La motoren og kjedet gå og dra sverdet fra skjæret.
- Dersom kjedet setter seg fast, ikke forsøk å dra det ut med makt. Lett opp greina for å åpne skjæret mens en annen fjerner sagen.

SIKKERHETSINNRETNINGER FOR TILBAKESLAG PÅ DENNE SAGEN

Selv om sagen er beskyttet med et deksel kan likevel tilbakeslag forekomme. Følgende steg vil redusere risikoen for tilbakeslag.
- Bruk begge hender til å gripe sagen når sagen kjører. Bruk fast grep. Tommel og fingre må gripe rundt saghåndtakene.
- Ha alle sikkerhetsinnretninger på plass på sagen. Sørg for at de fungerer korrekt.
- Ikke forstrekk.
- Ha godt fotfeste og balanse til alle tider.
- Stå litt til venstre for sagen. Dette hindrer kroppen din fra å være i direkte linje med kjedet.
- Ikke la styrestangens nese berøre noe når kjedet er i bevegelse.
- Ikke begrav styrestangens nese eller prøv på styrtekutt (bore inn i tre med styrestangens nese).
- Vær oppmerksom på forflytning av tre eller andre krefter som kan klemme kjedet.
- Bruk ekstrem forsiktighet når du går inn i et tidligere kutt.
- Bruk aldri et sløvt eller løst kjede. Hold kjedet skarpt med korrekt spenning.

RIKTIG BRUK AV JAWSAW®

Bruk kjedesagen kun når du står stødig. Hold kjedesagen noe til høyre for din egen kropp. (Se Fig. R)
Kjedet må være i full fart før det berører veden. Bruk da barkstøtte (6) til låsing av kjedesagen på veden. (Se Fig. S)
Ikke forsøk å sage på dårlig tilgjengelige steder eller mens du står på en stige. (Se Fig. T)

SAGING AV TRE UNDER SPENNING (SE FIG. U)

ADVARSEL: Ved kutting av en gren som er under spenning må ekstrem forsiktighet utvises. Vær oppmerksom på at treet kan hoppe tilbake. Når spenningen i treet frigjøres, kan grenen hoppe tilbake og treffe operatøren, og føre til alvorlig skade eller død.

When sawing logs supported on both ends, Hvis trestammen ligger mot noe på begge sider, må du først skjære ovenfra (Y) gjennom en tredjedel av stammens diameter og deretter kappe stamenstammen nedenfra (Z) på samme stedet, for å unngå splintring og fastklemming av sagen. Unngå da at sagkjedet har kontakt med bakken. Hvis trestammen kun ligger mot noe på én side, må du først skjære nedenfra (Y) og oppover gjennom en tredjedel av stamensstammens diameter og deretter kappe stammen ovenfra (Z) på samme stedet, for å unngå splintring og fastklemming av sagen.

Grenskjæring (Se Fig. V)

Dette vil si fjerning av grener på et felt tre. Ved grenskjæring må du la grener som peker nedover og som støtter treet først bli stående. Mindre greener kappes med ett snitt som vist på bildet. Grener som står under spenning skal sages ovenfra, for å unngå at sagen klemmes fast.

KAPPING AV TRESTAMMEN (SE FIG. W)

Dette vil si oppdeling av det felte treet i avsnitt. Pass på å stå stødig og at kroppsvekten din er jevnt fordelt på begge føttene. Hvis det er mulig, skal stammen støttes av grener, bjelker eller kiler. Følg de enkle anvisningene for lett saging.

ADVARSEL: (Se Fig. X)

- **Hvis arbeidet foregår i en bakke, må det sikres at kubben ikke ruller nedover. Sikre kubben med trestaker. Kjør trestaker i bakken nedenfor kubben. Stå på oversiden av kubben**

ved kutting. Kubben kan rulle etter kutting. (Se Fig. X)

- **Forsøk aldri å kutte gjennom to kubber samtidig. Dette kan øke risikoen for tilbakeslag.**
- **Når en kubbe kuttes må den aldri holdes med hånden eller beinet.**
- **Når en kubbe kuttes må en annen person holde den.**
- **Slå av og fjern batteripakken fra sagen før den flyttes fra et sted til et annet.**

VEDLIKEHOLD AV SAG OG TILBAKESLAGSSIKKERHET

Følg vedlikeholdsinstruksjonene i denne manualen. Riktig rengjøring og vedlikehold av sagkjedet (8) og kjedesverdet (7), samt Jawsaw® generelt, kan redusere sjansene for tilbakeslag. Inspiser og vedlikehold sagen etter hver bruk. Dette vil øke levetiden for sagen din.

MERK: Selv med korrekt kvessing kan risikoen for tilbakeslag øke ved hver kvessing.

VEDLIKEHOLD OG OPPBEVARING AV JAWSAW®

1. Fjern batteripakken fra sagen:
- Når den ikke er i bruk.
- Under transport.
- Når den er ubevoktet.
- Før vedlikehold.
- Før utføring av renhold.
- Før bytte av tilbehør eller ekstrautstyr, som sagkjede og sverd.
2. Inspiser motorsagen før og etter hver bruk:
- Ethvert tegn til skade.
- Myk bevegelse av skyvehåndtak og bøyle.
- Riktig kjedestramming; Du skal kunne løfte kjedet maksimalt 3 mm fra sverdet.
- Riktig smøring av kjedet.
3. Ikke bruk Jawsaw® hvis:
- På-bryteren (2) eller sperreknappen (3) ikke virker riktig.
- Det bakre håndtaket (1) ikke går jevnt tilbake under fjærkraft.
- Enhver annen tydelig skade som kan påvirke sikkerheten eller bruken.
4. Foreta skikkelig vedlikehold av Jawsaw® og reparer enhver skade eller dårlig funksjon hos et autorisert servicesenter:
- Utsett aldri sagen for regn.
- Hold kjedet skarpt, rent og smurt for bedre og tryggere ytelse.
- Følg stegene i denne manualen for å kvesse kjedet.
- Hold håndtak tørre, rene og frie for olje.
- Hold alle skruer og mutre stramme.
5. Ved vedlikehold må det bare brukes originale reservedeler.
6. Når motorsagen ikke er i bruk, må den alltid lagres
- på et høyt eller låst sted, utenfor barns rekkevidde
- på et tørt sted

UTSKIFTING/SNUING AV SAGKJEDET OG SVERDET

Sett på nytt sagkjede når knivene er for slitt til å slipes eller dersom det ryker. Må det kun brukes et sverd som er spesifisert for din sag i reservedelslisten eller på merket plassert på motorsagen. Bytt alltid ut drivhjulet (16) når du skifter kjede. Dette vil opprettholde en riktig føring av kjedet. Inspiser sverdet (7) før kjedet slipes. Et slitt eller skadet sverd er farlig. Et slitt sverd vil skade kjedet og gjøre kapping vanskelig.

For skifting av sverdet, vennligst se **BYTTING AV SVERD OG KJEDE** delen i instruksjonene for justering og montering.

SLIPING AV SAGKJEDET

ADVARSEL: Fjern batteripakken fra sagen før vedlikehold.

• Eggene på kjedet er skarpe. Bruk vernehansker ved håndtering av kjedet.

Hold kjedet skarpt. Sagen din vil kutte raskere og tryggere. Et sløvt kjede vil medføre overdreven slitasje på kjedehjul (16), Sverd(7), Sagkjede og motor. Hvis du må tvinge kjedet inn i treet, og kutting kun lager sagmugg med få store biter, er kjedet sløvt.

SMØR KJEDEHJUL

MERK: Det er ikke nødvendig å fjerne kjedet eller stangen ved smøring av kjedehjulet

1. Rengjør stangen og kjedehjulet.

2. For å rotere kjedehjulet frigjøres kjedestopperen, og kjedet dras for hånd til den usmurte siden av kjedehjulet er innrettet med smørehullet(h) (Se Fig. Y).
3. Roter kjedehjulet (i) for å smøre hele hjulet ved å dra sagkjedet rundt for hånd og tilpasse delene av hjulet som trenger smøring til smørehullet. (Se Fig. Y)

Rengjøring
Ta jevnlig bort kjedetilgangsdekselet (9) og fjern eventuelt avfall som har satt seg fast.
Rengjør ventilasjonssporene regelmessig med en ren, tørr malerkost.
Rengjør verktøyet bare med mild såpe og en fuktig klut.

La det aldri komme væske inn i verktøyet og senk aldri noen deler av verktøyet ned i væske.

Transport
Bruk alltid bekyttelsesdekselet ved transport av verktøyet med sverd (7) og sagkjede (8).

FEILSØKING

Den følgende tabellen viser feilsymptomene, den mulige årsaken og korrekt feilutbedring, hvis el-verktøyet en gang ikke skulle fungerer feilfritt.

Symptomer	Mulig årsak	Utbedring
• Motoren går dårlig rundtogrundt og mister potenskraft	• Batteri tomt.	• Lad batteripakken
• Sverd / kjede overopphetet.	• Kjedet er for stramt. • Smøring er nødvendig.	• Se avsnittet om JUSTERING AV KJEDESTRAMMING. • Se avsnittet om SMØRING.
• Kjedet er for løst.	• Kjedet er ikke riktig strammet.	• Se avsnittet om JUSTERING AV KJEDESTRAMMING.
• Dårlig kvalitet på skjæringen.	• Feil kjedestramming. • Kjedet bør byttes ut.	• Se avsnittet om JUSTERING AV KJEDESTRAMMING. Merk: For hard stramming fører til overdreven slitasje og redusert levetid for sverd og kjede. • Se avsnittet om UTSKIFTING AV SVERD OG KJEDE.
• Maskinen starter men kapper ikke slik som den skal.	• Kjedet er montert feil vei. Se Fig.H og tegning.	• Se avsnittet om UTSKIFTING AV SVERD OG KJEDE

MILJØVERNTILTAK

Avfall etter elektriske produkter må ikke legges sammen med husholdningsavfall. Vennligst resirkuler avfallet der dette finnes. Undersøk hos de lokale myndighetene eller en detaljist for resirkuleringsråd.

SAMSVARSERKLÆRING

Vi,
POSITEC Germany GmbH
Grüner Weg 10, 50825 Cologne, Germany

Erklærer at produktet,
Beskrivelse **Batteridrevet Kjedesag**
Type **WG329E/WG329E.5/WG329E.9(3-betegnelse på maskinene, type kjedesag)**
Funksjon **kutte tre**

Samsvarer med følgende direktiver,
2006/42/EC, 2014/30/EU, 2011/65/EU&(EU)2015/863, 2000/14/EC endret av 2005/88/EC

Den notifiserte gruppen involvert
Navn: Intertek Testing & Certification Limited (Den notifiserte gruppen involvert 0359)
Adresse: Intertek House, Cleeve Road, Leatherhead, Surrey, KT22 7SB
Sertifiseringsnr.: ITS11MC7455

2000/14/EC endret av 2005/88/EC:

–Tilpassningsbedømmelse Utført ifølge
Vedlegg V
– Målt Lydkraftnivå **82 dB (A)**
– Erklært Garantert Lydkraftnivå **85 dB (A)**

Standardene samsvarer med
EN 60745-1, EN 60745-2-13, EN ISO 3744, EN 55014-1, EN 55014-2

Personen som er autorisert til å utarbeide den tekniske filen,
Navn Marcel Filz
Adresse Positec Germany GmbH, Grüner Weg 10, 50825 Cologne, Germany

2018/04/08
Allen Ding
Visesjefsingeniør, Testing og Sertifisering
Positec Technology (China) Co., Ltd.
18, Dongwang Road, Suzhou Industrial Park, Jiangsu 215123, P. R. China

1.	BAKRE HANDTAG
2.	STRÖMSTÄLLARE TILL/FRÅN
3.	LÅSKNAPP
4.	FRÄMRE HANDTAG
5.	MOTOR
6.	KÄFTAR
7.	SVÄRD
8.	SÅGKEDJA
9.	KEDJESKYDD
10.	KEDJESKYDDSMUTTER
11.	HJÄLPPOSITIONERING
12.	LÅSKLÄMMA
13.	LÅSKLÄMBEHÅLLARE (SE B3)
14.	BATTERIPAKET *
15.	OLJENIVÅFÖNSTER
16.	OLJEPÅFYLLNING
17.	KUGGHJUL
18.	KEDJESPÄNNKNAPP
19.	OLJEFLASKA

***I bruksanvisningen avbildat och beskrivet tillbehör ingår inte alltid I leveransen!**

TEKNISK INFORMATION

Typ **WG329E/WG329E.5/WG329E.9 (3- maskinbeteckning, visar JawSaw)**

	WG329E	WG329E.5	WG329E.9
Spänning	20V ⎓ Max*		
Hastighet utan belastning	1350/min		
Svärdets längd	6” (150 mm)		
Oljebehållarens volym	30 ml		
Kedjedelning	1/4’’ (6.4 mm)		
Kedjemått	0.05’’ (1.3 mm)		
Kedjehastighet	2.54 m/s		
Antal drivlänkar	42		
Laddningstid	5 timme Ungefär.	1 timme Ungefär.	/
Maskinens vikt	3.6kg		3.2kg

* Spänning uppmätt utan belastning. Initial batterispänning är max.20 V. Nominell spänning är 18 V.

BULLERINFORMATION

Ett uppmätt ljudtryck	L_{pA} = 72,2dB(A)
En uppmätt ljudstyrka	L_{wA} = 82dB(A)
K_{pA}&K_{wA}	3.0dB(A)
Använd hörselskydd när ljudtrycket är över	80dB(A)
Vibrationernas totalvärden (triax vektorsumma) är fastställda enligt EN 60745:	
Vibrationsemissionsvärde:	a_h = 0,52m/s² a_{h1} = 0,46m/s²
Osäkerhet	K=1.5 m/s²

Det angivna totala vibrationsvärdet kan användas för att jämföra olika verktyg med varandra samt vid en preliminär exponeringsutvärdering.

VARNING: Vibrationsvärde vid verklig användning av maskinverktyget kan skilja sig åt från det deklarerade värdet beroende på hur verktyget används och beroende på följande exempel och andra variationer om hur verktyget används:

Hur verktyget används och materialet som skärs eller borras.
Verktyget är i bra skick och bra underhållet.

Användning av korrekt tillbehör för verktyget och säkerställ att de är skarpa och i bra skick.
Åtdragningsgraden av greppet på handtaget och om några antivibrationstillbehör används.
Och att verktyget används såsom avsett enligt dess konstruktion och dessa instruktioner.

Detta verktyg kan orsaka hand-arm vibrationssyndrom om det används på felaktigt sätt.

VARNING: För att vara korrekt bör en beräkning av exponeringsnivån under verkliga förhållanden vid användning också tas med för alla delar av hanteringscykeln såsom tiden när verktyget är avstängt och när det körs på tomgång utan att utföra något arbete. Detta kan betydligt minska exponeringsnivån över den totala arbetsperioden.

Hjälp för att minimera risken för vibrationsexponering.
Använd ALLTID skarpa mejslar, borrar och blad.
Underhåll verktyget i enlighet med dessa instruktioner och håll det välsmort (där så behövs)
Om verktyget ska användas regelbundet, investera i antivibrationstillbehör.
Planera ditt arbetsschema för att sprida ut användning av kraftigt vibrerande verktyg över flera dagar.

TILLBEHÖR

	WG329E	WG329E.5	WG329E.9
Skiftnyckel	1		
Oljeflaska	1		
Sågkedjeolja (100 ml)	1		
Laddare	1 (WA3760)	1 (WA3860)	/
Batteripaket (WA3551.1)	1	1	/

Vi rekommenderar att du köper dina tillbehör från samma återförsäljare som du köpte produkten från. Läs på tillbehörens förpackning för mera information. Din återförsäljare kan också hjälpa dig och ge dig råd.

GENERELLA SÄKERHETSVARNINGAR FÖR ELVERKTYG

VARNING! Läs alla instruktioner. Följs inte alla nedanstående instruktioner kan det leda till elektriska stötar, brand och/eller allvarliga skador.

Spara alla varningar och instruktioner för framtida bruk.
Termane “strömförande verktyg” i alla varningsmeddelande nedan avser ditt (sladdverktyg) strömförande verktyg eller batteridrivna (sladdlösa) strömförande verktyg.

1) ARBETSOMRĹDET

a) **HÍll arbetsomrídet rent och väl upplyst.** Skräpiga och mörka omrÍden är skaderisker.

b) **Använd inte strömförande verktyg i explosiva miljöer, som nära brandfarliga vätskor, gaser eller damm.** Strömförande verktyg skapar gnistor som kan antända damm eller Íngor.

c) **HÍll barn och ÍskÍdare borta när du använder ett strömförande verktyg.** Distraktioner kan göra att du förlorar kontrollen.

2) ELSÄKERHET

a) **Stickkontakterna till verktyget mÍste matcha eluttaget. Modifiera inte stickkontakten pÍ nÍgot sätt. Använd inte adapterkontakter i samband med jordade strömförande verktyg.** Omodifierade stickkontakter och matchande eluttag minskar risken för elstötar.

b) **Undvik kroppskontakt med jordade ytor som rör, element, spisar och kylskÍp.** Det finns en större risk för elstötar om din kropp är jordad.

c) **Exponera inte strömförande verktyg för regn eller fuktiga förhÍllanden.** Kommer det in vatten i ett strömförande verktyg ökar det risken för elstötar.

d) **Missbruka inte sladden. Använd aldrig sladden för att bära, dra eller dra ut stickkontakten för det strömförande verktyget. HÍll sladden borta frÍn hetta, olja, skarpa kanter eller rörliga delar.** Skadade eller tilltrasslade sladdar ökar risken för elstötar.

e) **När du använder ett strömförande verktyg utomhus använder du en förlängningssladd som lämpar sig för utomhus bruk.** Använder du en sladd för utomhus bruk reducerar du risken för elstötar.

f) **Om det inte går att undvika att driva ett elverktyg I en fuktig lokal, använd då en restströmsskyddad (RCD) strömtillförselanordning.** Användning av en RCD minskar risken för elektriska stötar.

3) PERSONLIG SÄKERHET

a) **Var uppmärksam, hÍll ögonen pÍ vad du gör och använd sunt förnuft när du använder ett strömförande verktyg. Använd inte ett strömförande verktyg när du är trött eller pÍverkad av droger, alkohol eller läkemedel.** En kort stund av ouppmärksamhet med strömförande verktyg kan resultera i allvarliga personskador.

b) **Använd säker utrustning. Använd alltid skyddsglasögon.** Säkerhetsutrustning som munskydd, halkfria skor, skyddshjälm eller hörselskydd som används när det behövs kommer att reducera personskador.

c) **Förhindra ofrivillig start. Se till att kontakten är i off-läge innan du ansluter till strömkälla och/eller batterienhet, tar upp eller bär med dig verktyget.** Bär du strömförande verktyg med fingret pÍ kontakten eller sätter i stickkkontakten i elluttaget när kontakten är i PĹ-läge utgör det en skaderisk.

d) **Ta bort alla skiftnycklar eller skruvnycklar innan du sätter pÍ det strömförande verktyget.** En skift - eller skruvnyckel som lämnas kvar pÍ en roterande del pÍ ett strömförande verktyg kan orsaka personskador.

e) **Sträck dig inte för lÍngt. BibehÍll alltid fotfästet och balansen.** Detta gör att du kan kontrollera verktyget bättre i oväntade situationer.

f) **Klä dig rätt. Använd inte löst sittande kläder eller smycken.** HÍll ditt hÍr, dina

kläder och handskar borta frÍn rörliga delar. Lösa kläder, smycket eller lÍngt hÍr kan snärjas in i rörliga delar.

g) **Om det pÍ enheterna finns anslutning för dammutsug och dammuppsamling ser du till att de är anslutna och används korrekt.** Använder du dessa anordningar reducerar det dammrelaterade faror.

4) ANVÄNDNING OCH UNDERHÍLL AV STRÖMFÖRANDE VERKTYG

a) **Forcera inte det strömförande verktyget. Använd korrekt verktyg för arbetet.** Det korrekta verktyget kommer att göra jobbet bättre och säkrare med den hastighet den tillverkats för.

b) **Använd inte verktyget om kontakten inte sätter pÍ eller stänger av det.** Alla strömförande verktyg som inte kan kontrolleras med kontakten är farliga och mÍste repareras.

c) **Koppla från stickkontakten från strömkällan och/eller batterienheten från elverktyget innan du utför några justeringar, ändrar I tillbehören eller magasinerar elverktygen.** SÍdana förebyggande säkerhetsÍtgärder reducerar risken för att du startar verktyget oavsiktligt.

d) **Förvara verktyget som inte används utom räckhÍll för barn och lÍt inte nÍgon person använda verktyget som inte känner till verktyget eller dessa anvisningar.** Strömförande verktyg är farliga i händerna pÍ outbildade användare.

e) **Utför underhÍll pÍ verktygen. Kontrollera inriktningen eller fästet för rörliga delar, defekta delar och alla andra saker som kan pÍverka användningen av elverktyget. Om den skadats mÍste elverktyget repareras före användning.** MÍnga olyckor orsakas av felaktigt underhÍllna elverktyg.

f) **HÍll sÍgverktyget skarpa och rena.** Korrekt underhÍllna skärverktyg med skarpa egg kommer inte att köra fast lika ofta och är enklare att kontrollera.

g) **Använd elverktyget, tillbehören och verktygsbitsen etc. i enlighet med dessa anvisningar och pÍ det sätt som avsetts för varje typ av elverktyg. Ha också i Ítanke arbetsförhÍllandena och arbetet som skall utföras.** Använder du elverktyg för Ítgärder som skiljer sig det avsedda arbetet kan det resultera i riskfyllda situationer.

5) ANVÄNDNING OCH SKÖTSEL AV SLADDLÖSA VERKTYG

a) **Ladda bara med den laddare som tillverkaren anger.** En laddare som passar en typ av batteripaket kan medföra en risk för brand när den används till ett annat batteripaket.

b) **Använd elverktyg bara tillsammans med det särskilt konstruerade batteripaketet.** Användning av andra batteripaket kan medföra en risk för personskador och brand.

c) **När batteripaketet inte används ska det hållas borta från metallföremål som gem, mynt, nycklar, skruvar och andra små metallföremål som kan skapa kontakt mellan batteripaketets poler och kortsluta det.** En kortslutning kan orsaka brännskador och brand.

d) **Under olyckliga omständigheter kan vätska kommat ur batteriet. Undvik kontakt. Om den kommer i kontakt med huden, skölj med vatten. Om den kommer i kontakt med ögonen, skölj rikligt med vatten och sök läkarhjälp.** Vätska som kommer ut ur batteriet kan orsaka irritation eller brännskador.

6) UNDERHÍLL

a) **Låt ditt elverktyg underhållas av en kvalificerad reparatör som bara använder äkta reservdelar.** Det kommer att garantera att elverktygets säkerhet bibehÍlls.

VARNINGSANVISNINGAR FÖR KEDJESÅGAR:

1. **När sågen är igång håll kroppen på betryggande avstånd från sågkedjan.** Kontrollera innan sågen startas att sågkedjan går fritt. Under arbete med en

kedjesåg kan en kort oaktsamhet leda till att kläder eller kroppsdelar råkar in i sågkedjan.

2. **Håll i kedjesågen med högra handen på bakre handtaget och med vänstra handen på framer handtaget.** Om kedjesågen hålls i ett annat arbetsläge ökar risken för kroppsskada och får därför inte användas.
3. **Bär skyddsglasögon och hörselskydd.** Vid rekommenderar ytterligare skyddsutrustnin för huvud, händer, ben och fötter. Lämplig skyddutrustning minskar risken för kroppsskada som kan orsakas av utkastat spånmaterial och oavsiktlig beröring av sågkedjan.
4. **Arbeta inte med kedjesågen uppklättrad i ett träd.** Risk för kroppsskada om kedjesågen används i ett träd.
5. **Se till att du står stadigt och använd kedjesågen endast när du står på ett fast, säkert och plant underlag.** Halt och instabilt underlag kan t.ex. vid användning av stege leda till att man förlorar balansen och kontrollen över kedjesågen.
6. **Räkna med att en gren som är under spanning vid sågning kan fjädra tillbaka.** När spänningen I träfibrerna avlastas kan grenen träffa användaren och/eller göra kedjesågen okontrollerbar.
7. **Var särskilt försiktig vid sågning av snårskog och unga träd.** Tunt material kan hänga upp sig I sågkedjan och slå dig eller få dig ur jämvikt.
8. **Följ anvisningarna för smörjning, kedjespänning och tillbehörsbyte.** En icke fackmässigt spänd eller smord sågkedja kan brista eller öka risken för bakslag.
9. **Håll handtagen torra, rena och fria från olja och fett.** Med fett eller olja nedsmorda handtag är hala och kan leda till att kontrollen förloras.
10. **Endast trävirke får sågas.** Använd kedjesågen endast för de arbeten den är avsedd för. Exempel: Kedjesågen får inte användas för sågning av plast, murverk eller byggmaterial som inte är I trä. Om kedjesågen används för icke ändamålsenliga arbeten kan farliga situationer uppstå.
11. **Håll tag i elverktyget endast på isolerade greppytor då risk finns att sågkedjan kommer i kontakt med dolda strömledningar.** Sågkedjans kontakt med en spänningsförande ledning kan sätta redskapets metalldelar under spänning och leda till elstöt.

SÄKERHETS-FÖRESKRIFTER FÖR BATTERIET

a) **Ta inte isär batteriet, öppna inte heller batteriet eller sära på battericeller.**
b) **Kortslut inte batteriet.** Förvara inte batteriet på ett slarvigt sätt i en låda där det kan kortslutas eller skadas av ledande material. När batteriet inte används, håll det borta från metallobjekt, såsom pappersgem, pengar, nycklar, naglar, skruvar eller andra små metallobjekt som kan leda ström från en terminal till en annan. Om batteriterminalerna kortsluter varandra kan de förorsaka brandrisk.
c) **Exponera inte batteriet för eld eller värme. Undvik förvaring i direkt solljus.**
d) **Utsätt inte batteriet för mekanisk chock.**
e) **Om batteriet läcker, låt inte vätskan komma i kontakt med hud eller ögon.** Om så ändå skulle hända, skölj med mycket vatten och sök läkarhjälp.
f) **Sök omedelbar läkarhjälp om någon har svalt en battericell eller batteriet.**
g) **Håll batteriet rent och torrt.**
h) **Torka av batteriet om det blir smutsigt med en torr, ren trasa.**
i) **Batteriet måste laddas före användning. Använd den här bruksanvisningen för att ladda batteriet korrekt.**
j) **Låt inte batteriet stå på laddning när det inte används.**
k) **Efter lång tids användning kan det bli nödvändigt att ladda och ladda ur batterieet många gånger för att nå maximal prestanda.**

l) **Batterier fungerar bäst när de används vid normal rumstemperatur (20 °C ± 5 °C).**
m) **När du kasserar batteriet, se till att hålla batterier med olika elektrokemiska system ifrån varandra.**
n) **Ladda endast med laddare av varumärket WORX.** Använd ingen annan laddare än den som specifikt ska användas med det här batteriet. En laddare som passar för en viss typ av batteri kan förorsaka brandrisk vid användning tillsammans med ett annat batteri.
o) **Använd inte ett batteri som inte är avsett för användning med det här verktyget.**
p) **Håll batteriet borta från barn.**
q) **Behåll den ursprungliga bruksanvisningen för framtida användning.**
r) **Plocka ur batteriet från verktyget då det inte används.**
s) **Kassera batteriet på rätt sätt.**

SYMBOLER

Läs bruksanvisningen.

Använd skyddsglasögon.

Använd hörselskydd.

Använd skyddsmask mot damm.

Skydda mot regn.

Får ej utsättas för regn eller vatten.

Får ej uppeldas.

xINR18/65-y: Cylindriska litiumjonbattericeller med max diameter på 18 mm och max höjd på 65 mm; “x” representerar ett antal seriekopplade celler, tomt om 1. “-y” Representerar ett antal parallellt anslutna celler, tomt om 1.

Kasta inte batterier i soptunnan. Lämna uttjänta batterier till din lokala uppsamlings eller återvinningsstation.

Uttjänta elektriska produkter får inte kasseras som hushållsavfall. Återanvänd där det finns anläggningar för det. Kontakta dina lokala myndigheter eller Íterförsäljare för Íterviningsríd.

Ändamålsenlig användning
Denna Jawsaw® är utformad för att beskära grenar och såga av små stockar upp till 100 mm i diameter, och inte för att skära i metall (Se A).

MONTERING

VARNING: Innan du vidrör kedjan eller gör några andra justeringar, se till att verktyget är avstängt och att batteriet har avlägsnats.
Alla sågkedjor slits och sitter lösare efter användning. Kontrollera sågkedjan (8) regelbundet. Om det syns något glapp mellan kedjan och svärdet (7) måste den spännas.

VARNING: Ta ut batteriet ur verktyget innan du justerar sågkedjans spänning.
Skären på kedjan är vassa. Använd skyddshandskar när kedjan hanteras.
Produkten levereras sammansatt och klar.
Men vi rekommenderar att du före användning kontrollerar kedjans spänning och om den eller retensionsmuttrarna behöver justeras.

JUSTERING AV KEDJESPÄNNING

1. Tryck på det bakre handtaget (1) tills svärdet (7) är vid mitten av käftarna, som visas. Lås fast svärdet i mittpositionen genom att sätta låsklämman (12) i låsklämbehållaren (13) under det bakre handtaget (1). (Se B1 - B3).
2. Öppna kedjeskyddet (9) med hjälp av den medföljande skiftnyckeln. Öppna genom att skruva kedjeskyddsmuttern högst ¼ varv år något håll. (Se C)
3. Släpp sågkedjans (8) spänning genom att lossa på kedjespänningsmuttern (10). Vrid muttern motsols 2 eller fler gånger. (Se D)
4. Spänn sågkedjan genom att vrida kedjespänningsmuttern medsols. När du spänner kedjespänningsmuttern kommer det automatiska kedjespänningssystemet att justera kedjespänningen.
   OBS: Det går inte att spänna sågkedjan för mycket, så spänn den så mycket det går.
5. Kontrollera att den rätta spänningen har ställts in. Kedjan har rätt spänning när den fjädrar tillbaka efter att ha dragits ut 3 mm från svärdet. (Se E)
   Om det är fel spänning ska steg 3 repeteras för att säkerställa att svärdet kan röra sig fritt när spänningen släpper.

BYTE AV KEDJA OCH KEDJESVÄRD

VARNING!

- **Risk för skärsår.** Använd alltid skyddshandskar när sågkedjan monteras eller tas bort. Kedjan är vass och kan skära dig även när den inte är i rörelse.
- **Brännskaderisk.** Svärdet och själva kedjan kan vara varma efter användning. Låt dem svalna innan de byts ut.

1. Se till att arbeta på ett stabilt underlag.
2. Avlägsna batteripaketet, sätt i låsklämman (12) och öppna kedjeskyddsmuttern (9) enligt beskrivning i föregående avsnitt.
3. Använd bara WORX reservsvärd och -sågkedja.
4. Lossa och avlägsna kedjespänningsmuttern.
5. Lyft ur svärdet (7) och sågkedjan (8) genom käftarna och vinkla svärdet så att de två placeringsklämmorna (d) avlägsnas (se I).
6. Om svärdet ska bytas ut ska monteringsplattan (a) avlägsnas, som är fäst med en skruv och passar till det nya svärdet. Svärdet är symmetriskt och kan monteras med endera sidan utåt (och kan vändas om den nedre kanten slits) (se F).
7. Kontrollera innan svärdet sätts på plats igen att det lilla oljehålet (b) och kedjeskenan (c) inte är blockerade av smuts eller sågspån. Använd en tandpetare för att rengöra vid behov (se G1, G2).
8. Sätt sågkedjan på svärdet. Se till att tänderna hamnar åt rätt håll (se H). De ska vara vända inåt på den nedre sågkanten.
9. För in svärdet och kedjan i käftarna. Den sida av svärdet med monteringsplattan (a) på ska vara vänd mot motorn (8) och sågkedjan ska hållas på plats vid svärdet. Vinkla svärdet över svärdets placeringsklämmor (d) och dra kedjan över kugghjulet (se I). Kedjan kommer bara att vara lite för lång och därför måste den sitta korrekt över svärdet för att kunna dras över kugghjulet (se J).
10. Kontrollera att alla delar sitter korrekt (se J).
11. Justera och spänn kedjespänningsmuttern. Observera att kedjespänningsmutterns bricka (e) kommer att sätta igång projiceringskilen (f) på svärdets monteringsplatta och trycka svärdet utåt för att spänna kedjan. Kontrollera

att spänningen är korrekt (se Justering av kedjespänning).
12. Stäng kedjeskyddet och avlägsna låsklämman.

KEDJESMÖRJNING

VIKTIGT: Kedjesågen levereras utan sågkedjeolja. Kom ihåg att fylla på olja innan sågen tas i bruk. Svärd- och kedjeolja av alla märken går bra att använda.
Används Jawsaw® utan sågkedjeolja eller med en oljenivå som ligger under min-markeringen finns risk för att kedjesågen skadas.

Påfyllning av oljetank:
1. Fyll oljeflaskan (19) med kedje- och svärdolja (se K).
2. Lägg ner JawSaw® med oljepåfyllningen uppåt.
3. Skruva upp oljepåfyllningslocket (g).
4. Använd flaskan för att fylla på olja (se L).
5. Skruva på oljepåfyllningslocket.

VIKTIGT: Använd uteslutande rekommenderad, biologiskt nedbrytbar smörjolja för att undvika skada på kedjesågen. Använd aldrig återvunnen olja eller spillolja. Om icke godkänd olja används, lämnas ingen garanti.

KONTROLL AV OLJEAUTOMATIK

Jawsaw® har en mycket lägre kedjehastighet än en konventionell motorsåg så det behövs mycket mindre olja.
Det är ändå mycket viktigt att den alltid har olja. Kontrollera oljenivåfönstret (14) och fyll på vid behov.
Kontrollera regelbundet sågkedjan (8) och svärdet (7) under användning. Det borde synas lite olja. Om kedjan och svärdet ser helt torra ut ska du avlägsna dem (se föregående avsnitt) för att kontrollera att oljehålet inte är täckt.
Om oljehålet är rent och det finns olja i tanken men det ändå inte syns någon olja på kedjan, kontakta Worx kundtjänst.

VARNING! Tryck inte på det bakre handtaget upprepade gånger när sågen inte sågar. Oljan pumpas ut när du trycker på handtaget vare sig motorn är på eller ej.

DRIFT

1. INNAN DU ANVÄNDER DEN

Ditt batteripaket är OLADDAT och du måste ladda det en gang innan användning. Den medföljande batteriladdaren matchar det litiumjonbatteri som sitter i enheten. Använd ingen annan batteriladdare.

2. LADDA BATTERIET

Litiumjonbatteriet har skydd mot djup urladdning. När batteriet är tomt stängs enheten av med hjälp av en skyddskrets.
I en varm miljö eller efter massiv användning, kan batteripaketet blir alltför varmt för att kunna laddas. Låt batteriet svalna före laddning.

3. TA BORT ELLER SÄTTA I BATTERIPAKETET(SE M)

Tryck på batteripaketets spärrhake och ta bort batteriet från borrmaskinen. Efter laddningen skjut i batteripaketet i borrmaskinens batteriport. En enkel skjutning och ett lätt tryck är tillräckligt.

FÖRBERED DIN JAWSAW® FÖR ANVÄNDNING

VARNING!

- **Läs alla säkerhetsföreskrifter och alla anvisningar. Om anvisningarna nedan inte följs kan det orsaka elektriska stötar, brand och/eller allvarliga kroppsskador.**
- **Vasst rörligt blad. Ta alltid ut batteriet ur sågen innan du utför service eller underhåll på detta verktyg.**

OBS: Vasst rörligt blad. Använd skyddshandskar vid hantering av kedjan. Sågkedjan (8) är vass och kan skära dig när den är still.

VARNING:

- **Använd aldrig JawSaw ® när den är trasig eller feljusterad, eller när**

den inte är komplett och säkert sammansatt.
- **Se till att sågkedjan blir helt still när strömkontrollsystemutlösarna utlöses.**
- **Justera aldrig svärdet eller kedjan när batteriet är inkopplat.**

In- och urkoppling
Strömställaren (2) är låst för att undvika oavsiktlig uppstart.
Det finns två låsknappar (3) för att möjliggöra användning uppifrån (såga neråt) eller omvänt (såga uppåt).
För start av sågen tryck in inkopplingsspärren, tryck sedan ned strömställaren Till/Från. (Se N)
För frånkoppling släpp strömställaren Till/Från.

SÅ HÄR ANVÄNDS KEDJESÅGEN
Kontrollera oljenivån I synglaset (14) innan arbetet påbörjas och regelbundet under arbetets gång. Fyll på olja när oljenivån sjunkit till synglasets undre kant.
Kontrollera kedjespänningen under arbetet i intervaller om 10 minuter.
Håll alltid det främre handtaget (4) i ett stadigt grepp vid användning (Se O1, O2)

1. Håll alltid i Jawsaw® med båda händerna. vänstra handen (I) på främre handtaget och högra handen (II) på bakre handtaget (1). Tummen och fingrarna skall omsluta kedjesågens handtag. (Se O1, O2).
2. **VIKTIGT:** Se till att du alltid har säkert fotfäste och balans. Använd inte sågen uppe i ett träd, när du står på en stege eller på något annat ostadigt underlag.
   TIPS: När du sågar grenar som ligger på marken, sätt en fot på grenen så att den inte rör sig (Se P).
   VARNING! Sätt inte din fot på käftarna. Håll din fot på säkert avstånd från verktyget (Se P).
3. Placera verktyget med käftarna över den gren som ska sågas.
   VARNING: Tvinga inte sågen utan låt den göra jobbet.
   VARNING: Se till när du startar sågen att kedjan inte ligger i kontakt med den gren som ska sågas.
4. Start av sågen.
5. Pressa det bakre handtaget mot det främre handtaget för att såga färdigt.
6. Stäng av verktyget när svärdet och sågkedjan har återgått till sin ursprungsposition.

VARNING:
- När sågningen är färdig (steg 6 ovan), tryck inte mot handtaget med tvång utan låt den snurrande kedjan själv skära genom träet.
- Om du använder för mycket kraft på den bakre handtaget kan verktygets motor överlastas.

VARNING: Var beredd på att hålla uppe verktygets vikt efter varje sågning.

KVISTNING:
Innan du sågar någon gren måste du tänka på detta:
1. Är grenen tung och kommer den förstöra någonting om den faller?
- Stora grenar bör skäras i mindre delar med början längst ut från trädet.
- Kontrollera alltid vart grenen kommer att falla INNAN du börjar såga.
- Stå aldrig under en gren som du sågar.
2. Kommer grenen att dela sig innan den sågas igenom? (se Q1, Q2)
- För att förhindra en gren från att dela sig, vänd JawSaw® upp- och ner och gör en liten skåra (mindre än 1/3 av grenens diameter) från undersidan.
- Vänd sedan JawSaw® tillbaka till normalposition och skär uppifrån lite längre ut från stammen än den första skåran under grenen.
3. Är grenen spänd och kommer den att plötsligt fjädra eller kommer sågen att fasta när den sågar?
- Stå alltid utom räckhåll för en fjädrande gren. Den kan slå till plötsligt med överraskande kraft och orsaka skada eller få dig att förlora kontrollen över sågen.
- Såga alltid från den spända sidan av grenen, vilket vanligen är ovansidan av grenen på ett stående träd, men kan vara på vilken sida som helst av en gren på ett fallet träd.
- Om skåran börjar trycka mot sågen skär du från fel håll. Ha sågen igång och dra tillbaka den för att lossa den ur skåran.

- Om sågen fastnar, försök inte dra ut den med tvång. Lyft grenen för att öppna upp skåran medan en medhjälpare avlägsnar sågen.

KAST

Denna såg har en lå- kast-kedja och svärd för minskat kast. Båda dessa minskar risken för kast. Däremot kan kast ändå uppstå med denna såg. Följande steg kommer att minska risken för kast.

- Håll alltid tag i kedjesågen med båda händerna. Se till att fingrarna håller ett fast grepp runt sågens handtag.
- Behåll alla säkerhetsanordningar på plats på sågen. Se till att de fungerar korrekt.
- Sträck dig inte för långt.
- Se till att du alltid har säkert fotfäste och balans.
- Stå lite till vänster om sågen. Detta hindrar kroppen från att vara i direkt linje med kedjan.
- Låt inte svärdsnosen röra någonting när kedjan är i rörelse.
- Borra inte in svärdsnosen eller prova instick (borrning i trä med hjälp av svärdsnosen).
- Se upp för växling av trä eller andra krafter som kan nypa tag i kedjan.
- Var ytterst försiktig när du fortsätter en tidigare påbörjad sågning.
- Använd aldrig en slö eller lös kedja. Håll kedjan korrekt spänd.

Hur du använder sågen säkert

Se till att du alltid har säkert fotfäste och balans. Håll Jawsaw® något till höger om kroppen. (Se R) Börja och fortsätt såga bara när kedjan går med full fart. Använd tagganslaget (6) för att fixera kedjesågen på virket. (Se S)
Använd inte sågen med utsträckta armar. Försök inte sträcka dig mot svåråtkomliga ställen och saga aldrig uppklättrad på en stege. (Se T)

SÅGNING AV VIRKE UNDER SPÄNNING (SE U)

VARNING: Vid sågning av kvistar eller träd som sitter i spänn är olycksriskerna speciellt stora. Laktta största försiktighet. Var uppmärksam på trä som snäpper tillbaka. När träspänningen släpper kan arbetsstycket studsa tillbaka och slå till operatören vilket kan orsaka allvarlig skada eller dödsfall.

Stöds virket på båda sidorna, såga först uppifrån (Y) en tredjedel av stammens diameter och kapa därefter från undre sidan (Z) på samma ställe för att hindra att virket splittras och sågen kommer i kläm. Undvik att beröra marken med sågkedjan. Stöds virket endast på den ena sidan, såga först från under sidan (Y) en tredjedel av stammens diameter uppåt och kapa sedan stammen från övre sidan (Z) på samma ställe för att hindra att virket splittras och sågen kommer i kläm.

Kvistning(Se V)

Vid kvistning kapas kvistarna på fällt träd. Kapa sist större kvistar som är riktade nedåt och som stöder trädet. Ta bort de små kvistarna i en och samma sågning, så som visas. Kvistar som står under spänning ska kapas underifrån uppåt för att undvika att sågen kläms fast.

KAPNING AV TRÄDSTAM (SE W)

Vid kapning sågas fällt träd i bitar. Se till att du står stadigt och fördelar kroppsvikten lika på båda fötterna. Om möjligt ska stammen stödas med kvistar, balkar eller kilar. Följ de enkla anvisningarna för lätt sågning.

VARNING: (Se X)

- **Om du står i en sluttning, se till att arbetsstycket inte kan rulla ner för backen. Säkra arbetsstycket med träkilar. Kör träkilar i marken på den nedre sidan av arbetsstycket. Vid sågning på sluttning, stå alltid ovanför trädstammen som figuren visar. Abetsstycket kan börja rulla efter kapning. (Se X)**
- **Försök aldrig att skära genom två arbetsstycken på samma gång. Detta skulle kunna öka risken för kast.**
- **När du kapar arbetsstycken, håll aldrig i arbetsstycket med handen, benet eller foten.**
- **När du kapar arbetsstycken, låt aldrig en annan person hålla arbetsstyckena.**
- **Stäng av sågen och ta bort batteriet innan du flyttar från en plats till en annan.**

UNDERHÅLL AV SÅGEN

OCH KASTSÄKERHET

Följ underhållsanvisningarna i den här handboken. Korrekt rengöring och underhåll av såg, kedja (8) och svärd (7) kan minska risken för kast. Inspektera och utför underhåll på sågen efter varje användning. Detta kommer att öka livslängden på din motorsåg.
OBS: Även om slipningen sker korrekt övar risken för kickback vid varje slipning.

UNDERHÅLL OCH RENGÖRING

1. Ta ut batteriet:
- När den inte används
- Innan du flyttar från en plats till en annan
- När sågen är utan uppsikt.
- Innan service
- Innan rengöring.
- Innan du byter tillbehör eller tillsatser, såsom sågkedja och skyddsbygel.
2. Inspektera motorsågen före och efter varje användning.
- Det finns inga tecken på skada.
- Handtaget och svärdet fungerar smidigt.
- Kedjan är korrekt spänd. Det bör inte gå att lyfta kedjan från svärdet mer än 3 mm.
- Kedjan är ordentligt smord.
3. Använd inte JawSaw® om
- strömställaren (2) eller låsknapparna (3) inte fungerar
- det bakre handtaget (1) inte smidigt fjädrar tillbaka till sin ursprungsposition
- det syns några andra skador som påverkar användandets säkerhet.
4. Håll JawSaw® försiktigt och reparera all skada och felfunktion på ett auktoriserat servicecenter.
- Utsätt aldrig sågen för regn.
- Håll kedjan skarp, ren och smord för bättre och säkrare resultat.
- Följ stegen i den här handboken för att slipa kedjan.
- Håll handtagen rena, och fria från olja.
- Dra åt alla skruvar och muttrar hårt.
5. Vid service, använd bara identiska reservdelar.
6. När den inte används, förvara alltid motorsågen.
- på en hög eller låst plats utom räckhåll för barn
- på en torr plats

BYTE SÅGKEDJA OCH SVÄRD

Byt ut sågkedjan när tänderna är för slitna för att slipa eller när kedjan går sönder. Använd bara reservkedja som anges i denna bruksanvisning. Inkludera alltid ett nytt kugghjul (16) när du byter ut sågkedjan. På så sätt fortsätter kedjan drivas korrekt. Kontrollera svärdet (7) innan du slipar kedjan. Ett slitet eller trasigt svärd är inte säkert och kommer att förstöra sågkedjan, vilket gör det svårare att såga.
Om du ska byta svärdet, se avsnittet BYTE AV SVÄRD OCH SVÄRDKEDJA i avsnittet med instruktioner för justering och montering.

Skärpning av sågkedja

VARNING: Ta bort batteriet från sågen innan service.
Skären på kedjan är vassa. Använd skyddshandskar när kedjan hanteras.
Skärp sågkedjan på föreskrivet sätt. Håll kedjan vass. Din såg skär snabbare och säkrare. En slö kedja kommer att orsaka onödigt slitage på kedjehjul (16), svärd (7), kedja och motor. Om du måste tvinga kedjan i trä och kapningen endast genererar sågspån med några få stora flagor är kedjan slö.

Smörj kedjehjulet

MÄRK: Det är inte nödvändigt att ta bort kedjan eller svärdet vid smörjning av kedjehjulet.
1. Rengör svärd och kedjehjul.
2. Använd en fettspruta, sätt in spetsen på sprutan i smörjhålet (h) och injicera fett tills det tränger ut på den yttre kanten av kedjehjulets spets. (Se Y).
3. Du kan behöva rotera kedjehjulet (i) för att olja in alla hjulets delar. Dra sågkedjan för hand för att rotera kedjehjulet och för de delar av hjulet som behöver oljas till oljehålet. (Se Y)

RENGÖRING

Ta regelbundet bort höljet över (9) kedjan och avlägsna allt skräp som har fastnat.
Rengör regelbundet ventilationsöppningarna med en ren och torr målarborste.
Använd bara mild tvål och en fuktig trasa för att rengöra sågen. Låt aldrig någon vätska komma in

i sågen och doppa den aldrig i någon vätska.

TRANSPORT
Transportera alltid verktyget med svärdet (7) och sågkedjan (8) inuti skyddet.

FELSÖKNING

Kontrollera följande om din såg inte fungerar korrekt:

SYMPTOM	MÖJLIGA ORSAKER	ÅTGÄRD
• Kedjesågen fungerar inte	• Slut på batteri	• Ladda batteriet
• Kedjan/styrskenan heta	• Kedjan är för spänd. • Smörjning behövs.	• Se avsnittet JUSTERING AV KEDJESPÄNNING . • Se avsnittet KEDJESMÖRJNING.
• Kedjespänningen för lös	• Fel kedjespänning.	• Se avsnittet JUSTERING AV KEDJESPÄNNING.
• Sågar dåligt.	• Fel kedjespänning. • Kedjan behöver bytas.	• Se avsnittet JUSTERING AV KEDJESPÄNNING. Obs: För mycket spänning leder till onödigt slitage och minskad livslängd för svärd och kedja. • Se avsnitten BYTE AV KEDJA OCH KEDJESVÄRD.
• Verktyget är igång men sågar inte.	• Kedjan är isatt bak- och fram. Se Fig H och illustration.	• Se avsnittet BYTE AV KEDJA OCH KEDJESVÄRD.

MILJÖSKYDD

Uttjänta elektriska produkter får inte kasseras som hushållsavfall. Återanvänd där det finns anläggningar för det. Kontakta dina lokala myndigheter eller Íterförsäljare för ÍtervinningsrÍd.

DEKLARATION OM ÖVERENSSTÄMMELSE

Vi,
POSITEC Germany GmbH
Grüner Weg 10, 50825 Cologne, Germany

Förklarar att denna produkt,
Beskrivning **Batteridriven JawSaw**
Typ **WG329E/WG329E.5/WG329E.9 (3-maskinbeteckning, visar JawSaw)**
Funktion **kapning av trä**

Uppfyller följande direktiv,
2006/42/EC, 2014/30/EU, 2011/65/EU&(EU)2015/863, 2000/14/EC ändrad av 2005/88/EC

Berört notifierat organ,
Namn: Intertek Testing & Certification Limited (anmält organ 0359)
Adress: Intertek House, Cleeve Road, Leatherhead, Surrey, KT22 7SB
Certifiering nr: ITS11MC7455

2000/14/EC ändrad av 2005/88/EC:

- Konformitetsutvärderingsprocedur enligt **Bilaga V**
- Uppmätt bullernivå **82 dB (A)**
- Deklarerad garanterad bullernivå **85 dB (A)**

Standarder överensstämmer med:
EN 60745-1, Delar av EN 60745-2-13, EN ISO 3744, EN 55014-1, EN 55014-2

Personen som godkänts att sammanställa den tekniska filen,
Namn Marcel Filz
Adress Positec Germany GmbH, Grüner Weg 10, 50825 Cologne, Germany

2018/04/08
Allen Ding
Vice chefsingenjör, tester och certifiering
PositecTechnology (China) Co., Ltd.
18, Dongwang Road, Suzhou Industrial Park, Jiangsu 215123, P. R. China

WORX®

it's your nature

www.worx.com

Copyright © 2020, Positec. All Rights Reserved.