TBM®

TB1401
TB1402

VETOTALJA

DRAGBLOCK

PULLING HOIST

Käyttöohje
Alkuperäisten ohjeiden käännös

Bruksanvisning
Översättning av bruksanvisning i original

Instruction manual
Original instructions

Lue käyttöohjeet huolellisesti ennen laitteen käyttöä ja noudata kaikkia annettuja ohjeita. Säilytä ohjeet myöhempää tarvetta varten.
Läs noggrant igenom bruksanvisningen innan du använder apparaten och följ alla angivna instruktioner. Spara instruktionerna för senare behov.
Read the instruction manual carefully before using the appliance and follow all given instructions. Save the instructions for further reference.

Isojoen Konehalli Oy, Keskustie 26, 61850 Kauhajoki As, Finland
Tel. +358 (0)20 1323 232 • Fax +358 (0)20 1323 388 • tuotepalaute@ikh.fi • www.ikh.fi

TURVAOHJEET

LUE NÄMÄ OHJEET HUOLELLISESTI LÄPI JA HUOMIOI TURVAOHJEET JA VAROITUKSET. KÄYTÄ LAITETTA OIKEIN JA HUOLELLISESTI SILLE SUUNNITELTUUN KÄYTTÖTARKOITUKSEEN. OHJEIDEN NOUDATTAMATTA JÄTTÄMINEN VOI JOHTAA VAKAVIIN HENKILÖ- JA/TAI OMAISUUSVAHINKOIHIN. PIDÄ NÄMÄ OHJEET TALLELLA MYÖHEMPÄÄ TARVETTA VARTEN.

Tätä laitetta voivat käyttää vähintään 8-vuotiaat lapset ja sellaiset henkilöt, joiden fyysiset, aistinvaraiset tai henkiset ominaisuudet ovat alentuneet tai joilla ei ole kokemusta ja tietoa, jos heitä valvotaan tai heitä on opastettu käyttämään laitetta turvallisesti ja jos he ymmärtävät laitteen käyttöön liittyvät vaarat. Lapset eivät saa leikkiä laitteella. Lapset eivät saa puhdistaa laitetta eivätkä he saa tehdä laitteen hoitotoimenpiteitä ilman valvontaa.

PIDÄ TYÖSKENTELYTILA SIISTINÄ.
Sekaiset työtilat saattavat aiheuttaa vaaratilanteita.

SÄILYTÄ KÄYTTÄMÄTTÖMÄNÄ OLEVIA LAITTEITA OIKEIN.
Kun laite ei ole käytössä, varastoi se kuivaan ja korkealla sijaitsevaan tai lukittavaan säilytyspaikkaan – pois lasten ulottuvilta.

ÄLÄ YLIKUORMITA LAITETTA.
Se suoriutuu parhaiten ja turvallisimmin tehtävästä sille tarkoitetulla kapasiteetilla.

KÄYTÄ OIKEANLAISTA LAITETTA.
Älä yritä väkisin tehdä liian pienellä laitteella sellaista työtä, johon sitä ei ole tarkoitettu ja johon tarvittaisiin tehokkaampaa laitetta.

PIDÄ SUOJUKSET PAIKOILLAAN JA HYVÄSSÄ KÄYTTÖKUNNOSSA.
Mikäli laitteessa on suojuksia tai turvalaitteita, älä käytä laitetta ilman niitä.

ÄLÄ KURKOTTELE.
Seiso aina mahdollisimman hyvin tasapainossa.

HUOLLA TYÖKALUT JA LAITTEET KUNNOLLA.
Työkalut kannattaa pitää aina puhtaina ja hyväkuntoisina, jolloin työskentely sujuu paremmin ja turvallisemmin. Huolla ja vaihda osat ohjeiden mukaan.

OLE AINA TARKKANA JA KESKITY TYÖHÖN.
Laitetta käytettäessä on noudatettava aina erityistä huolellisuutta ja varovaisuutta. Laitetta ei saa koskaan käyttää väsyneenä, sairaana tai alkoholin, lääkkeiden, huumeiden tai muiden havainto- ja reaktiokykyyn vaikuttavien aineiden vaikutuksen alaisena.

TARKISTA LAITTEEN OSAT VAURIOIDEN VARALTA.
Mikäli huomaat laitteessa, sen suojuksissa tai muissa osissa vaurioita, älä käytä sitä ennen kuin olet tarkastuttanut sen valtuutetussa huoltoliikkeessä. Tarkista, että liikkuvat osat toimivat virheettömästi ja liikkuvat esteettä sekä ovat muutenkin kunnossa. Tarkista kaikkien osien kiinnitys ja kaikki muu mikä saattaa vaikuttaa laitteen toimintaan. Vaurioituneet osat

on korjautettava tai vaihdatettava asianmukaisesti valtuutetussa huoltoliikkeessä, ellei tässä ohjekirjassa ole neuvottu toisin.

KÄYTÄ AINOASTAAN ALKUPERÄISVARAOSIA JA -LISÄVARUSTEITA.
Muunlaisten osien käyttö saattaa aiheuttaa vaaratilanteen.

KORJAUKSIA SAA SUORITTAA AINOASTAAN VALTUUTETTU HUOLTOLIIKE ALKUPERÄISVARAOSIA KÄYTTÄEN, MUUTOIN LAITTEEN KÄYTTÄJÄ ON LOUKKAANTUMISVAARASSA.

ERITYISTURVAOHJEET

- Älä koskaan ylitä laitteen maksimikapasiteettia.
- Ennen käyttöä, tarkista kaikki ruuvit ja pultit ja varmista, että ne ovat kunnolla kiinnitetty.
- Tarkista että kaikki vivut toimivat kunnolla.
- Varmista, että vaijeri, koukku ja talja ovat ehjät.
- Älä koskaan vedä eri kahvoista yhtä aikaa. Älä vedä vapautuskahvasta, kun talja on kuormitettuna.
- Älä käytä jatkovipuvarsia.
- Älä käytä liikaa voimaa kahvan vetämisessä, jotta varmistin ei hajoa. Jos näin kuitenkin käy, varaosaksi käy vain saman valmistajan tuotteet.
- Älä koskaan seiso kuorman päällä tai vierellä laitteen käytön aikana. Huomioi riittävä vaara-alue.
- Älä käytä vaijeria kuorman paikoillaan pitämiseen.
- Varmista, että vaijerin sisäänmeno ja ulostuloaukot eivät ole tukkiutuneet. Vaijerin tukkeutuminen tulee estää. Vaijeria ei myöskään saa vääntää. Puhdista vaijeri liasta.
- Kun vaijeri ohenee 10 %, se tulee vaihtaa uuteen, saman valmistajan tuotteeseen.
- Erilaisten vaijereiden käyttö yhdessä ei ole sallittua.
- Osien tekeminen itse tai leukojen uudelleenkäyttö on kiellettyä. Vaihto-osat tulee hankkia laitteen valmistajalta. Jos osia vaihdetaan, tulee laitteen toiminta testauttaa testaukseen koulutuksen saaneella testaajalla.
- Älä koskaan syötä vaijeria laitteen päältä. Vaijerin tulee olla perässä tukemassa kuormaa. Koukkua ei saa käyttää väärinpäin.
- Laitteen käyttäjän tulee huolehtia suojavaatetuksesta ja -varusteista.
- Älä koskaan käytä laitetta esineiden, joissa on ihmisiä, tai ihmisten kuljettamiseen tai vetämiseen.
- Älä käytä laitetta, mikäli se on vaurioitunut.
- Älä siirrä epätasapainossa olevia kuormia.

VAROITUS! Tässä käyttöohjeessa annetut varoitukset ja ohjeet eivät pysty kattamaan kaikkia mahdollisia vaarallisia olosuhteita ja vaaratilanteita, joita laitteen käyttöpaikalla voi esiintyä. Terve järki ja varovaisuus ovat tekijöitä, joita ei voi sisäänrakentaa mihinkään laitteeseen. Siksi käyttäjän on itse huolehdittava näistä tekijöistä.

TEKNISET TIEDOT

Tuotenumero		TB1401	TB1402
Max. kapasiteetti		800 kg	1600 kg
Paino ilman vaijeria		6,5 kg	11,7 kg
Vaijerin halkaisija		8,3 mm	11 mm
Vaijerin pituus		20 m	20 m
Suurin kuorma vedossa		1200 kg	2400 kg
Kokonaismitat	A	44 mm	56 mm
	B	60 mm	68 mm
	C	101 mm	120 mm
	D	420 mm	545 mm
	E	430 mm	556 mm
	F	172 mm	200 mm
	G	240 mm	270 mm
L1		80 cm	80 cm
L2		-	120 cm
Varmuuskerroin		5:1	5:1

Mitat

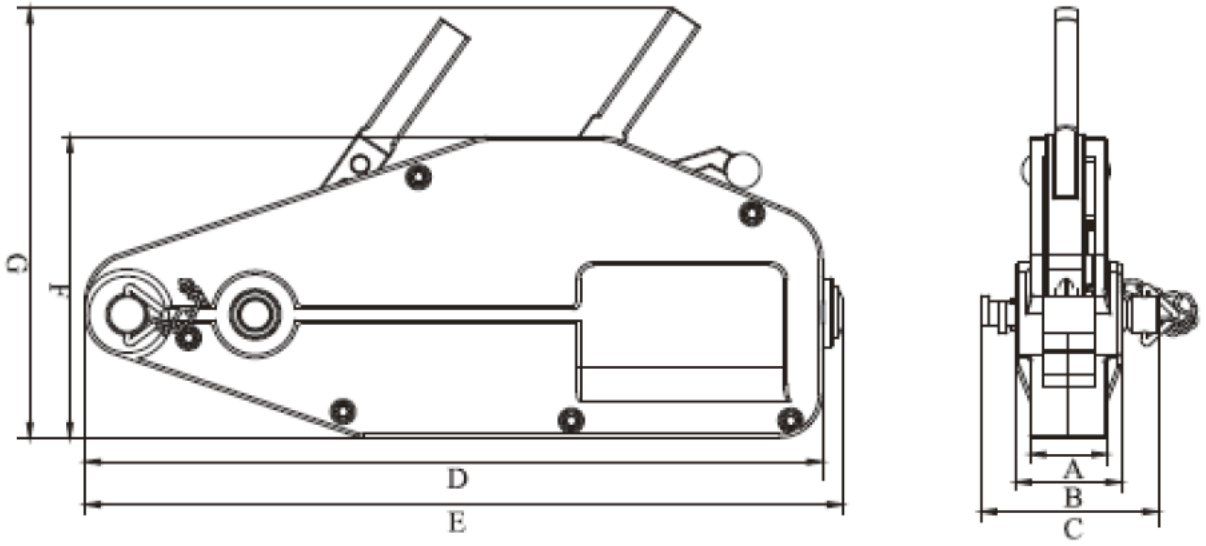

TB1401

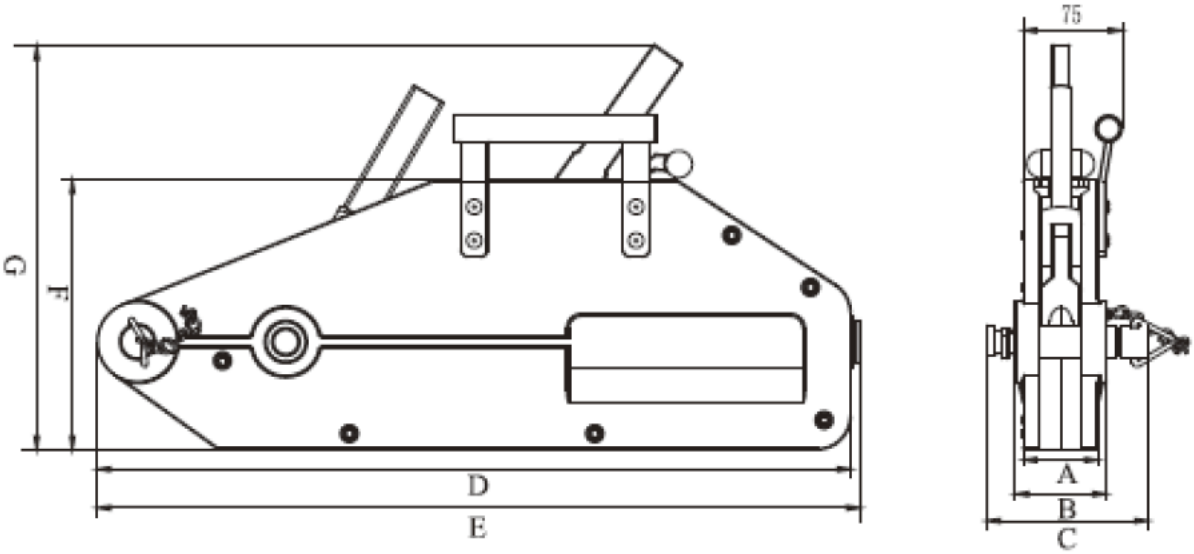

TB1402

LAITTEEN ESITTELY

Laite on tehokas työkalu kuorman vetämiseen. Vaijerin pituudesta riippuen, laitetta voidaan käyttää suoraan tai epäsuoraan vetämiseen. Laitetta käytetään kahvasta manuaalisesti vetämällä. Laitetta käyttämällä raskaitakin esineitä saadaan vedettyä ja kaapeleita ym. jännitettyä. Kahvaa liikuttelemalla edestakaisin laitteen sisällä olevat leuat lukittuvat ja kuormaa voidaan liikuttaa ilman suuria ponnisteluja.

KÄYTTÖ

Vaijerin kelaaminen:

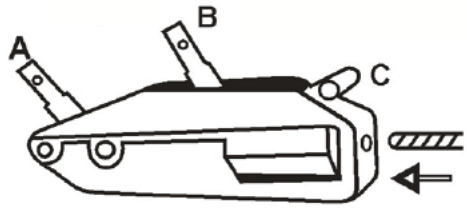

A = VEDÄ
B = VAPAUTA

- Syöttääksesi vaijeria varmista, että vivut A ja B ovat kuvan osoittamassa asennossa. Siirrä vipua C nuolen osoittamaan suuntaan kunnes se lukittuu. Nyt voit syöttää vaijeria. Vapauta lopuksi vipu C.
- Vaijeria vapauttaaksesi, pitele laitetta ja paina vapautuskahvasta. Kun kuulet naksahduksen, kiinnitysleuat aukeavat ja vaijeria voidaan vetää halutulle pituudelle. Kun

vaijeri on kelattu halutulle pituudelle, käännä vapautuskahvasta. Tällöin leuat kiinnittyvät taas vaijeriin. Vedä etummaisesta kahvasta eteen ja taaksepäin varmistaaksesi, että laite toimii. Tämän jälkeen voit aloittaa työskentelyn.

Kiinnitys:

- Kiinnitystappia tulee käyttää kuorman kiinnittämiseen. Lukitaksesi kiinnitystapin paikoilleen, käännä sitä kahdesti. Vaijerin toinen pää on kiinnitettynä kuormaan. Talja kiinnitetään vaijerilla/salpakoukulla liikutettavaan kohteeseen ja toinen pää taljasta kiinnitetään kiinteään kohteeseen tukevasti kiinnitystapin ja riittävän kapasiteetin omaavan vaijerin/vaijereiden avulla.

Työskentely:

- Työnnä etummaista kahvaa laskeaksesi kuormaa tai jännittääksesi. Kun et työnnä kahvaa, kuorma pysyy paikoillaan
- Lopetettuasi työskentelyn, paina vapautuskahvaa ja avaa leuat. Vedä vaijeri ulos ja puhdista se liasta. Sen jälkeen vaijerin voi rullata takaisin paikoilleen. Työnnä taas vapautuskahvaa, jotta leuat lukkiutuvat paikoilleen ja kiristysjousi säästyy.

HUOLTO

1. Jos likaista vettä tai muuta likaa on päässyt laitteeseen, puhdista se puhtaalla vedellä.
2. Pura runko, huuhtele se ja huolehdi voitelusta.
3. Huolto tulee tehdä kaksi kertaa vuodessa, mikäli laite on normaalissa käyttökunnossa.

SÄKERHETSANVISNINGAR

LÄS NOGA IGENOM DENNA MANUAL OCH UPPMÄRKSAMMA SÄKERHETSANVISNINGARNA OCH VARNINGARNA. ANVÄND APPARATEN PÅ RÄTT SÄTT OCH MED STÖRSTA FÖRSIKTIGHET FÖR ENDAST DET ÄNDAMÅL DEN ÄR AVSEDD. UNDERLÅTENHET ATT IAKTTA DETTA KAN LEDA TILL SKADA PÅ EGENDOM OCH/ELLER ALLVARLIG PERSONSKADA. SPARA DENNA MANUAL FÖR FRAMTIDA BRUK.

Denna apparat kan användas av barn som är 8 år eller äldre samt av fysiskt eller mentalt handikappade personer, eller personer med bristande erfarenhet och kunskap om de övervakas eller undervisas om säker användning av produkten och förståelse för de därav resulterande farorna. Barn får inte leka med apparaten. Rengöring och användarunderhåll får inte utföras av barn utan uppsikt.

HÅLL ARBETSOMRÅDET SNYGGT.
Avfall och kringliggande delar lockar till olyckor.

LAGRA UPP OANVÄNDA APPARATER.
Sådana apparater som inte används bör förvaras på ett torrt ställe som ligger högt uppe eller som är låsbart – utom räckhåll för barn.

ÖVERBELASTA INTE APPARATEN.
Den arbetar bättre och säkrare vid den kapacitet den är avsedd för.

ANVÄND RÄTT APPARAT.
Tvinga inte en för liten maskin eller utrustning att utföra sådana arbeten som kräver ett stadigare verktyg. Använd inte heller apparaten för ett arbete som den inte är avsedd för.

HÅLL SKYDDSANORDNINGAR MONTERADE OCH I FULLGOTT SKICK.
Använd inte apparaten utan skyddsanordningar om sådana finns.

STRÄCK DIG INTE.
Se alltid till att du står stadigt och med säkert fotfäste.

UNDERHÅLL VERKTYGEN OCH APPARATERNA ORDENTLIGT.
Håll verktygen rena och i gott skick för att få ut optimal effekt ur dem. Underhåll och byt ut delar enligt instruktionerna.

VAR ALLTID VAKSAM OCH KONCENTRERA DIG PÅ DITT ARBETE.
Man bör alltid iaktta speciellt försiktighet vid användning av apparaten. Man bör aldrig arbeta om man är trött, sjuk eller under påverkan av alkohol, läkemedel, narkotika eller andra ämnen som påverkar förnimmelsen och reaktionsförmågan.

KONTROLLERA DELAR SOM MÖJLIGEN HAR SKADATS.
Om du upptäcker skador i apparaten, skydden eller andra delar, använd inte apparaten innan du har tagit apparaten till en auktoriserad verkstad för kontroll. Kontrollera att de rörliga delarna rör sig perfekt obehindrade på rätt sätt. Kontrollera även att inga delar är brutna och att de är fästa och att ingenting annat inverkar störande på apparatens funkt-

ioner. Skadade delar bör repareras eller bytas ut endast i en auktoriserad serviceverkstad, om inte annat meddelats i denna instruktionsbok.

ANVÄND ENDAST ORIGINALRESERVDELAR OCH -EXTRAUTRUSTNINGAR.
Användning av några andra delar kan vara riskabelt.

REPARATIONER FÅR ENDAST UTFÖRAS AV EN AUKTORISERAD SERVICEVERKSTAD OCH BARA ORIGINALDELAR FÅR ANVÄNDAS, ANNARS BLIR DEN SOM ANVÄNDER MASKINEN UTSATT FÖR ATT BLI SKADAD.

SÄRSKILDA SÄKERHETSANVISNINGAR

- **Överskrid aldrig blockets max. kapacitet.**
- **Före användning, kontrollera alla skruvar och bultar och säkerställ att dem är ordentligt åtdragna.**
- **Kontrollera att alla spakar fungerar korrekt.**
- **Säkerställ att vajer, krok och block är hela.**
- **Dra aldrig av olika handtagen samtidigt. Dra inte frisläppningsspak när blocket är under belastningen.**
- **Använd inte förlängningsskaft.**
- **Använd inte onödigt mycket kraft för dragning av handtagen, för att säkringsanordningen inte går sönder. Om så ändå händer, kan som reservdel använda endast av tillverkarens produkter.**
- **Stå aldrig på lasset eller bredvid under användning av blocket. Observera tillräckligt riskområde.**
- **Använd inte blocket för att hålla lasset på plats.**
- **Säkerställ att in- och utgångar för vajern inte är blockerade. Fastnanden av vajern måste förhindras. Vajern får inte heller vridas. Rengör vajern av smuts.**
- **När vajer förtunnas 10 %, ska det bytas ut mot en ny, till produkt av samma tillverkare.**
- **Användningen av olika vajrar ihop är inte tillåtet.**
- **Tillverkning av delar själv eller återanvändning av käftar är förbjudet. Bytesdelar skall anskaffa från tillverkaren av blocket. Om delar byts, ska funktionen av blocket låtas testas av utbildat testare.**
- **Mata aldrig in vajern uppifrån av blocket. Vajern ska vara bak för att stöda lasset. Kroken får inte användas felvänd.**
- **Blockets användare skall sörja för skyddsklädseln och – utrustningarna.**
- **Använd aldrig blocket för dragning av föremålen där finns människor eller för transportering eller dragning av människor.**
- **Använd inte blocket om det är skadade.**
- **Flytta inte lasset som är i obalans.**

TEKNISKA DATA

Produktnummer		**TB1401**	**TB1402**
Max. kapacitet		800 kg	1600 kg
Vikt utan vajer		6,5 kg	11,7 kg
Vajerdiameter		8,3 mm	11 mm
Vajerns längd		20 m	20 m
Största last vid drag		1200 kg	2400 kg
Totaldimensioner	A	44 mm	56 mm
	B	60 mm	68 mm
	C	101 mm	120 mm
	D	420 mm	545 mm
	E	430 mm	556 mm
	F	172 mm	200 mm
	G	240 mm	270 mm
L1		80 cm	80 cm
L2		-	120 cm
Säkerhetsfaktor		5:1	5:1

Mått

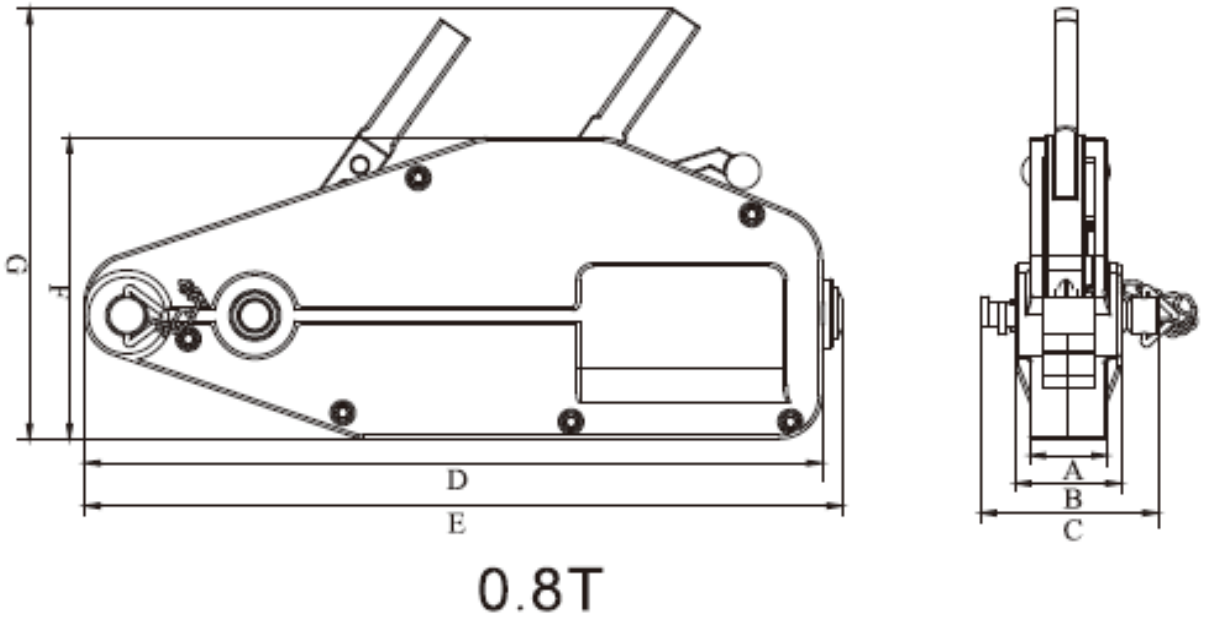

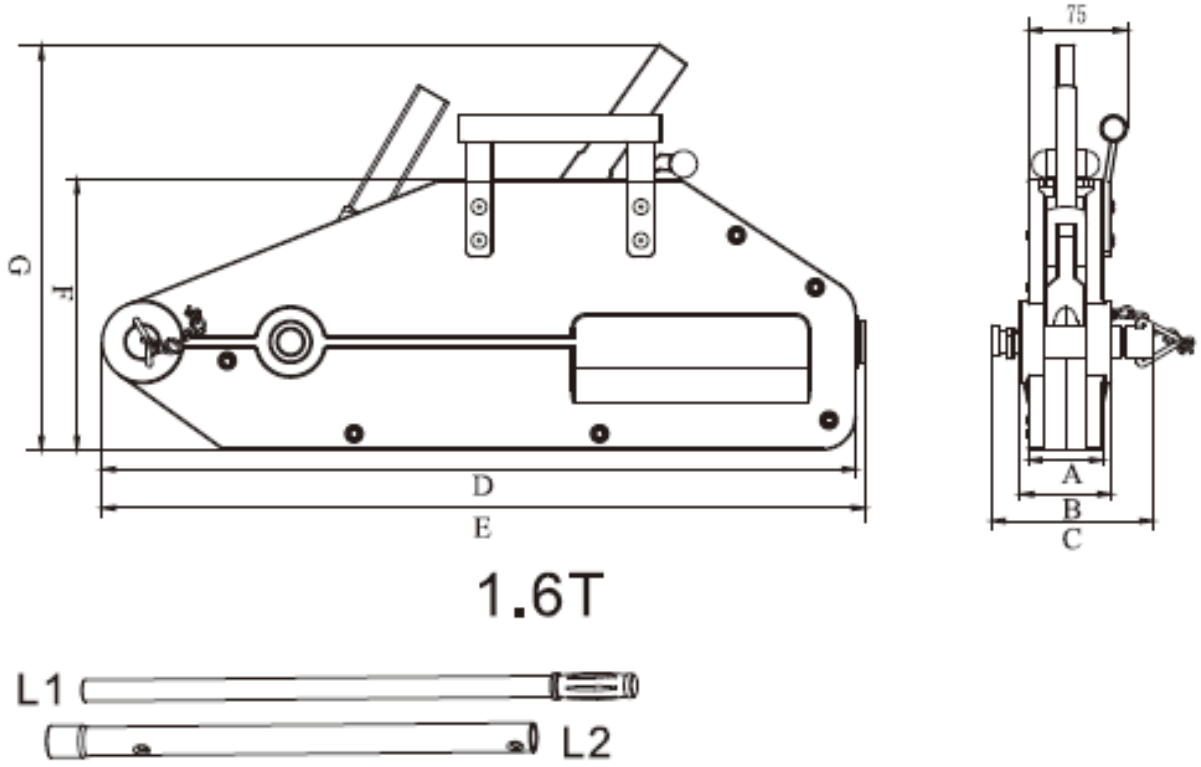

PRODUKTBESKRIVNING

Blocket är effektivt redskap för dragning av lass. Beroende på längden av vajern, kan blocket användas antingen för direkt eller indirekt dragning. Blocket används med att dra handtagen manuellt. Med användning av blocket kan även tunga föremålen släpas och spänna upp kablar osv. Genom att röra handtaget fram och tillbaka, låsas käftarna innanför blocket och lasset går att flyttas utan stora påfrestningar.

ANVÄNDNING

Upplindning av vajern:

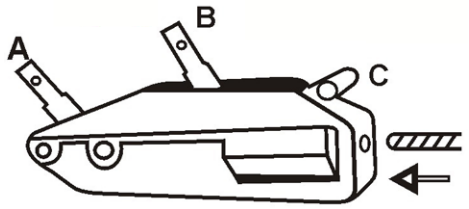

A = DRA
B = FRISLÄPPA

- **För att mata in vajern säkerställ att spakarna A och B är lägen enligt bilden. För spaken C i pilens riktning tills det låser sig. Nu kan du mata in vajern. Frisläpp till slut spaken C.**
- **För att frisläppa vajern, hålla i blocket och trycka frisläppningsspak. När du hör ett klick, låsskäftar öppnas och vajern kan nu dras ut till önskade längd. När vajern är dragna till**

önskade längd, vända om frisläppningsspaken. Då låsas käftarna igen på vajern. Dra den främre handtaget framåt och bakåt för att säkerställa att blocket fungerar. Därefter kan du börja arbetet.

Fastsättning:

- **Fästtapp skall användas för fastsättning av lasset. För att låsa fästtappen på plats, vrida det två gånger. Den ena ändan av vajern är fastgjort på lasset. Blocket fästas med vajern/spärrkrok på objektet som ska röras och den andra ändan av blocket fästas stadigt på ett fast objekt med hjälp av fästtapp och vajern/vajrar med tillräckligt kapacitet.**

Arbetande:

- **Skjuta främre handtaget för att sänka lasset eller spänna på. När du inte skjuter handtaget hålls lasset på plats.**
- **När du avslutar arbetet, trycka frisläppningsspaken och öppna käftarna. Dra ut vajern och rengör det av smuts. Därefter kan vajern lindas åter in i blocket. Skjuta igen frisläppningsspaken för att käftarna låsas på plats och spännfjädern lättas av.**

UNDERHÅLL

1. **Om smutsigt vatten eller annan smuts har kommit in i blocket, rengör det med rent vatten.**
2. **Demontera huset, skölja av det och sörja för smörjning.**
3. **Service skall göras två gånger om året, om blocket är i normalt bruksskick.**

SAFETY INSTRUCTIONS

READ THESE INSTRUCTIONS CAREFULLY AND NOTE THE SAFETY INSTRUCTIONS AND WARNINGS. USE THE APPLIANCE CORRECTLY AND WITH CARE FOR THE PURPOSE FOR WHICH IT IS INTENDED. FAILURE TO DO SO MAY CAUSE DAMAGE TO PROPERTY AND/OR SERIOUS PERSONAL INJURY. KEEP THIS INSTRUCTION MANUAL SAFE FOR FUTURE USE.

This appliance can be used by children aged from 8 years and above and persons with reduced physical, sensory or mental capabilities or lack of experience and knowledge if they have been given supervision or instruction concerning use of the appliance in a safe way and understand the hazards involved. Children shall not play with the appliance. Cleaning and user maintenance shall not be made by children without supervision.

KEEP WORK AREA CLEAN.
Cluttered areas and benches invite accidents.

STORE IDLE APPLIANCES.
When not in use, appliances should be stored in a dry, high or locked-up place, out of reach of children.

DO NOT FORCE THE APPLIANCE.
It will do the job better and safer at the capacity for which it was intended.

USE THE RIGHT APPLIANCE.
Do not force small tools or attachments to do the job of a heavy duty tool. Do not use tools for purposes not intended.

KEEP GUARDS AND SAFETY DEVICES IN PLACE AND IN GOOD WORKING ORDER.
Do not use the appliance without guards or safety devices, if such exist.

DO NOT OVERREACH.
Keep proper footing and balance at all times.

MAINTAIN TOOLS AND APPLIANCES WITH CARE.
Keep tools clean and in good condition for better and safer performance. Follow instructions for lubrication and changing accessories.

ALWAYS STAY ALERT AND WATCH WHAT YOU ARE DOING.
Use common sense when operating the appliance. Do not use the appliance while you are tired, sick or under the influence of alcohol, drugs, medication or other substances that could affect your ability to react.

CHECK THE APPLIANCE FOR DAMAGES.
If you notice any damages in the appliance, in its guards or other parts, do not use it until it has been repaired in an authorized service center. Check for alignment of moving parts, free running of moving parts, breakage of parts, mounting and any other conditions that may affect the appliance operation. Damaged parts should be properly repaired or replaced by an authorized service center unless otherwise indicated in this instruction manual.

USE ONLY ORIGINAL SPARE PARTS AND ACCESSORIES.
The use of any other spare parts or accessories than original parts may cause a risk of personal injury.

REPAIRS SHOULD ONLY BE CARRIED OUT BY AN AUTHORIZED SERVICE CENTER USING ONLY ORIGINAL SPARE PARTS, OTHERWISE THIS MAY RESULT IN CONSIDERABLE DANGER TO THE USER.

SPECIFIC SAFETY INSTRUCTIONS

- Never exceed the maximum capacity of the appliance.
- Before use, check all screws and bolts and ensure that they are securely tightened.
- Check that all handles function properly.
- Ensure that the wire rope, hook and hoist are intact.
- Never pull several handles simultaneously. Do not pull the release handle when the hoist is loaded.
- Do not use extension levers.
- Do not use excessive force while pulling the handle to avoid damaging the safety interlock. If it happens, only use the spare parts of the same manufacturer.
- Never stand on or by the load when operating the appliance. Ensure the sufficient danger zone.
- Do not use the wire rope to hold the load in place.
- Ensure that the inlet and output ports of the wire rope are not blocked. Blocking of the wire rope must be prevented. The wire rope must not be twisted. Clean the wire rope of all dirt.
- When the wire rope winch has thinned 10%, it must be replaced with a new wire of the same manufacturer.
- Using different wire ropes together is not allowed.
- Making new parts or reusing the jaws is prohibited. Spare parts must be acquired from the manufacturer of the appliance. If parts are replaced, the function of the appliance must be tested by a trained tester.
- Never feed the wire rope from the top of the appliance. The wire rope must be on the back supporting the load. The hook must not be used the wrong way round.
- The operator of the appliance must use protective clothing and equipment.
- Never use the appliance to transport or pull people or items with people.
- Do not operate the appliance if it is damaged.
- Do not transport loads that are unbalanced.

WARNING! The warnings and instructions given in this instruction manual cannot cover all possible conditions and situations that may occur on the worksite. It must be understood by the operator that common sense and caution are factors, which cannot be built into any product, but must be applied by the operator.

TECHNICAL DATA

Item number		TB1401	TB1402
Max. capacity		800 kg	1600 kg
Weight without rope		6,5 kg	11,7 kg
Rope diameter		8,3 mm	11 mm
Rope length		20 m	20 m
Max. travelling load		1200 kg	2400 kg
Overall dimensions	A	44 mm	56 mm
	B	60 mm	68 mm
	C	101 mm	120 mm
	D	420 mm	545 mm
	E	430 mm	556 mm
	F	172 mm	200 mm
	G	240 mm	270 mm
L1		80 cm	80 cm
L2		-	120 cm
Safety factor		5:1	5:1

Dimensions

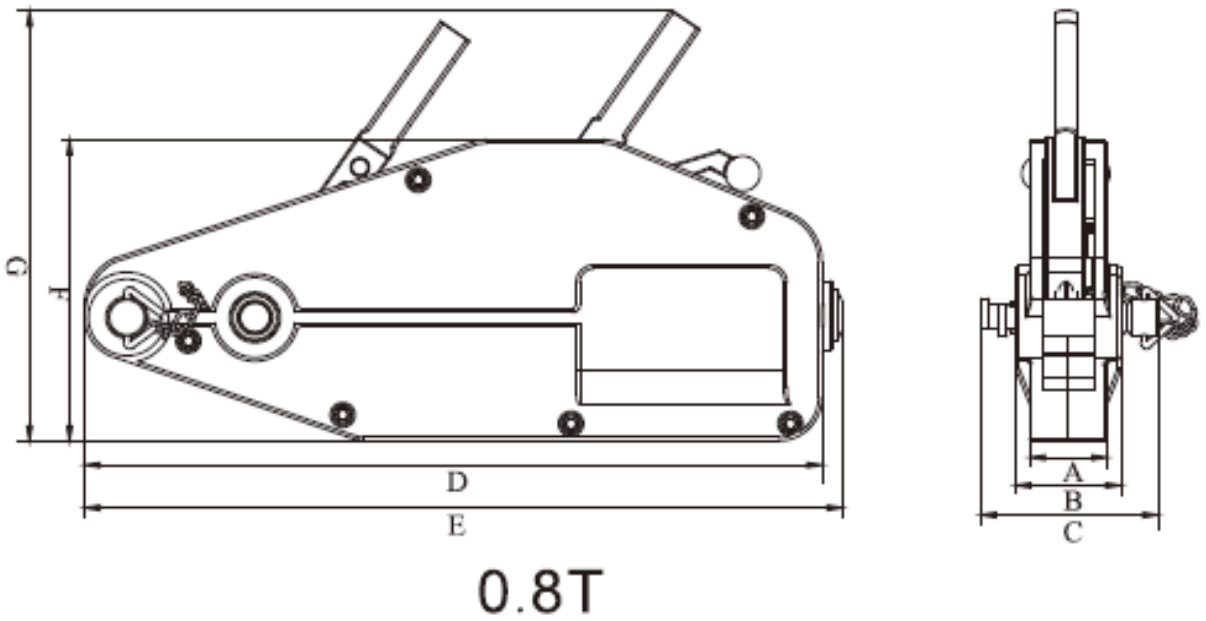

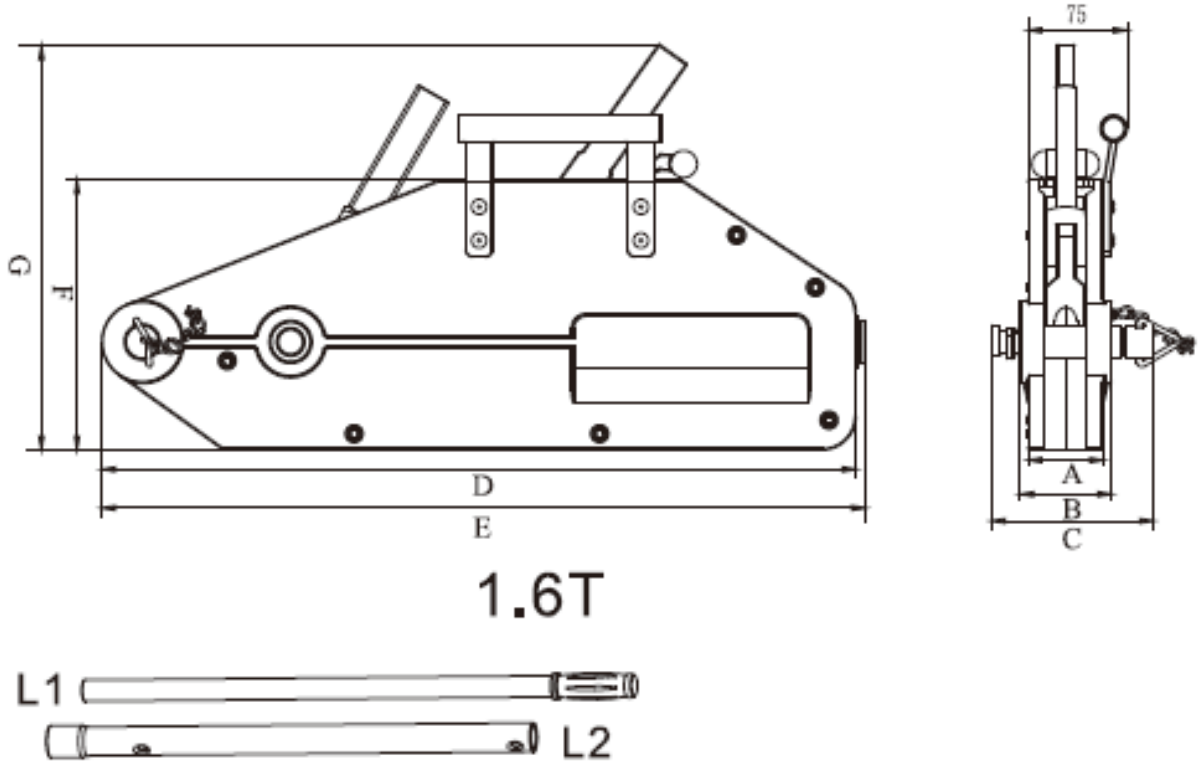

PRODUCT DESCRIPTION

This appliance is a powerful tool for pulling loads. Depending on the length of the wire rope, the appliance can be used for direct or indirect pulling. The appliance is operated by manually pulling the handle. Even heavy objects can be pulled and cables etc. can be tensioned with the appliance.

OPERATION

Winching the wire rope:

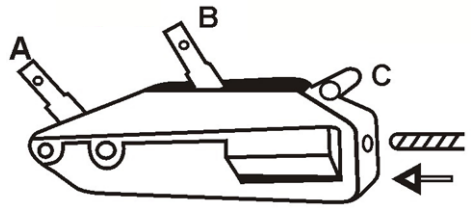

A = PULL
B = RELEASE

- To feed the wire rope, ensure that the handles A and B are in the position shown in the above picture. Move the handle C to the direction indicated by the arrow until it locks on. You can now feed the wire rope. Then release the handle C.
- To release the wire rope, hold the appliance and push the release handle. When you hear a click, the clamping jaws open and the wire rope can be pulled to the desired length. When the wire rope is reeled off to the desired length, turn the release handle.

The jaws will clamp the wire rope. Pull the front handle forward and backwards to ensure that the appliance functions. After this, you can start working.

Hitching:

- A fastening pin must be used for hitching the load. To lock the fastening pin in place, turn it twice. The other end of the rope is hitched to the load. The hoist is hitched with the wire rope/latch hook to the object to be moved and the other end of the hoist is hitched securely to a solid object with a fastening pin and wire rope/ropes that have the sufficient capacity.

Working:

- Push the front handle to lower the load or to tension. When you are not pushing the handle, the load stays in place.
- After stopped working, push the release handle and open the jaws. Pull the wire rope out and clean it of dirt. After that, the wire rope can be reeled back. Push the release handle again so that the jaws will lock on in place and the tension spring will be saved.

MAINTENANCE

1. If there is dirty water or other dirt that has entered the appliance, clean it with pure water.
2. Disassemble the body, wash it and lubricate.
3. Maintenance must be performed twice a year if the appliance is in normal operating condition.

RÄJÄYTYSKUVA • SPRÄNGSKISS • EXPLODED VIEW

TB1401

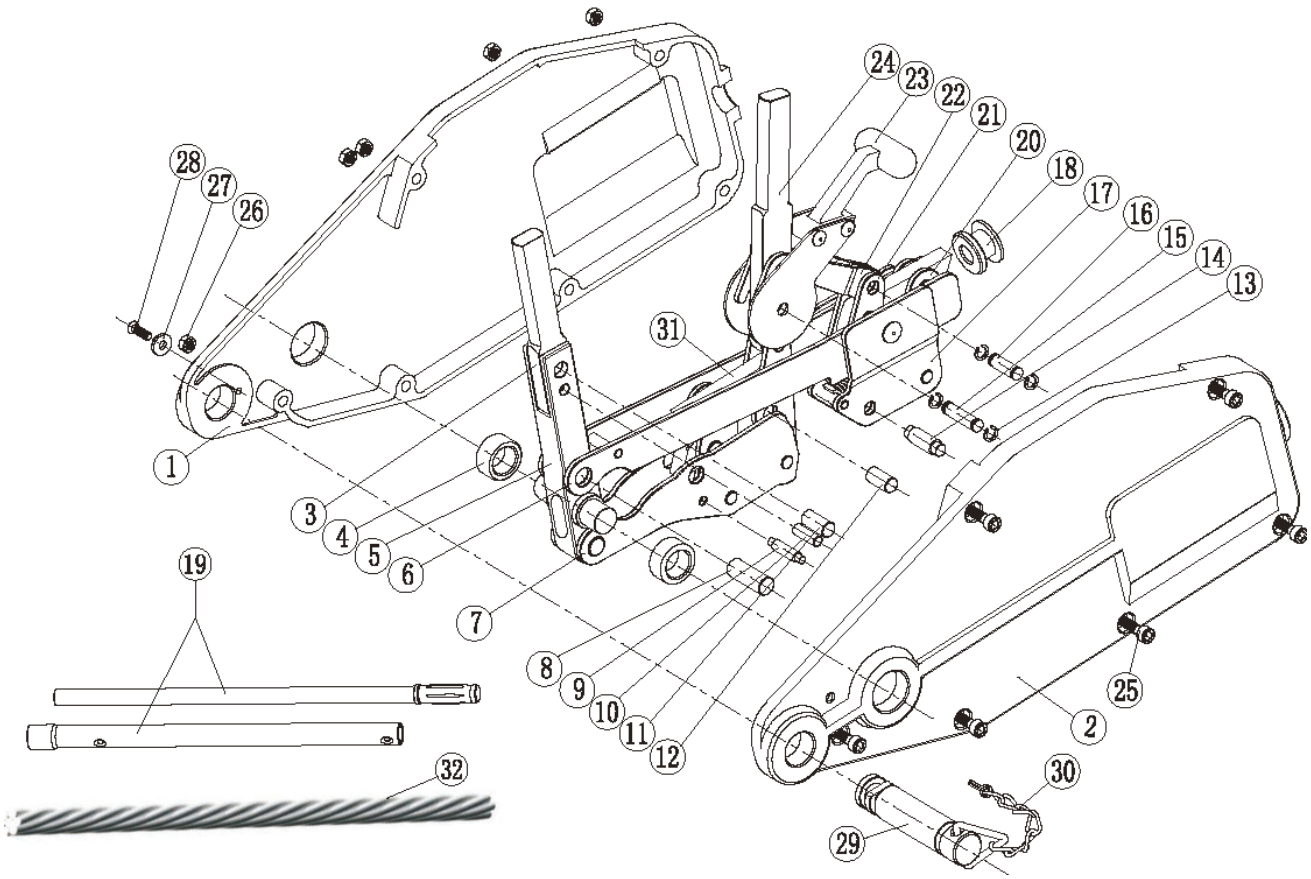

1	Left Side Plate	17	Back Jaw Block
2	Right Side Plate	18	Guide Tube OfWire Rope
3	Forward Handle	19	Tube Handle
4	Metallurgy Sleeve	20	Short Clamp Plate
5	Forward Handle bottom part 1	21	Long Clamp Plate
6	Forward Handle bottom part 2	22	Slack Connecting Rod
7	Front Jaw Block	23	Slack Handle
8	Forward Handle Axle	24	Back Handle
9	Front Jaw Block Pin	25	Hex-Bolt
10	Safety Pin	26	Hex-Nut
11	Forward Handle Pin	27	Washer
12	Clamp Pin	28	Fiat Head Screw
13	Circlip	29	Fixed Axle
14	Back Jaw Block Pin	30	Chain
15	Slack Plate Axle	31	Clamp
16	Slack Connecting Rod Axle	32	Wire Rope - 8.3mm

TB1402

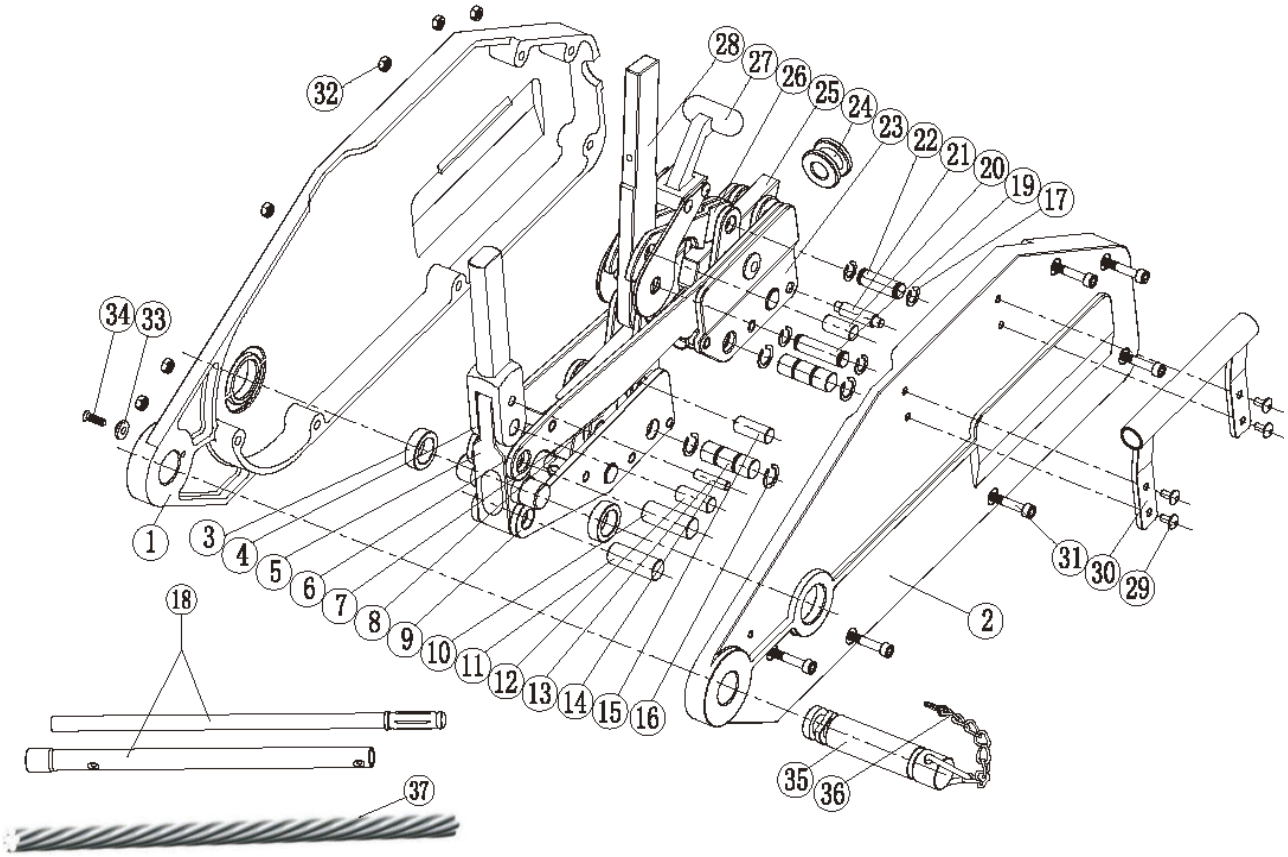

1	Left Side Plate	20	Connection Axle
2	Right Side Plate	21	Back Jaw Block Pin
3	Forward Handle	22	Slack Connecting Rod Axle
4	Metallurgy Sleeve	23	Back Jaw Block
5	Forward Handle bottom part 1	24	Guide Tube Of Wire Rope
6	Forward Handle bottom part 2	25	Clamp
7	Spring	26	Slack Connecting Rod
8	Spring Sleeves	27	Slack Handle
9	Front Jaw Block	28	Back Handle
10	Forward Handle Axle	29	Handle Pin
11	Forward Handle Axle	30	Handle Assembly
12	Forward Handle Pin	31	Hex-Bolt
13	Safety Pin	32	Hex-Nut
14	Front Jaw Block Pin	33	Washer
15	Clamp Pin	34	Fiat Head Screw
16	Circlip-1	35	Fixed Axle
17	Circlip-2	36	Chain
18	Tube Handle	37	Wire Rope - 11mm
19	Slack Plate Axle		

EU-vaatimustenmukaisuusvakuutus (Alkuperäinen EU-vaatimustenmukaisuusvakuutus)

Me

Isojoen Konehalli Oy
Keskustie 26
61850 Kauhajoki As
Puh. +358 (0)20 1323 232
tuotepalaute@ikh.fi

vakuutamme yksinomaan omalla vastuulla, että seuraava tuote

Laite: Vetotalja
Tuotemerkki: TBM
Malli/tyyppi: TB1401 (SM-0.8T) ; TB1402 (SM-1.6T)

täyttää

konedirektiivin (MD) 2006/42/EY

vaatimukset sekä on seuraavien harmonisoitujen standardien sekä teknisten eritelmien mukainen:

MD: EN 13157:2004+A1 ; AfPS GS 2014:01

Kauhajoki 22.2.2017

Valmistaja:
Isojoen Konehalli Oy

Jani Pirttijärvi, ostopäällikkö (valtuutettu kokoamaan teknisen tiedoston)

EU-försäkran om överensstämmelse (Översättning av original EU-försäkran om överensstämmelse)

Vi

Isojoen Konehalli Oy
Keskustie 26
61850 Kauhajoki As
Tel. +358 (0)20 1323 232
tuotepalaute@ikh.fi

försäkrar enbart på vårt eget ansvar att följande produkt

Typ av utrustning: Dragblock
Varumärke: TBM
Typbeteckning: TB1401 (SM-0.8T) ; TB1402 (SM-1.6T)

uppfyller kraven i

maskindirektivet (MD) 2006/42/EG

och att följande harmoniserade standarder och tekniska specifikationer har tillämpats:

MD: EN 13157:2004+A1 ; AfPS GS 2014:01

Kauhajoki 22.2.2017

Tillverkare:
Isojoen Konehalli Oy

Jani Pirttijärvi, inköpschef (behörig att ställa samman den tekniska dokumentationen)

EU Declaration of Conformity (Translation of the original EU Declaration of Conformity)

We

Isojoen Konehalli Oy
Keskustie 26
61850 Kauhajoki As
Tel. +358 (0)20 1323 232
tuotepalaute@ikh.fi

declare under our sole responsibility that the following product

Equipment: Pulling hoist
Brand name: TBM
Model/type: TB1401 (SM-0.8T) ; TB1402 (SM-1.6T)
is in conformity with the

Machinery Directive (MD) 2006/42/EC

and the following harmonized standards and technical specifications have been applied:
MD: EN 13157:2004+A1 ; AfPS GS 2014:01

Kauhajoki 22.2.2017

Manufacturer:
Isojoen Konehalli Oy

Jani Pirttijärvi, Purchase Manager (authorized to compile the Technical File)

Copyright © 2017 Isojoen Konehalli Oy. Kaikki oikeudet pidätetään. Tämän asiakirjan sisällön jäljentäminen, jakeleminen tai tallentaminen kokonaan tai osittain on kielletty ilman Isojoen Konehalli Oy:n myöntämää kirjallista lupaa. Tämän asiakirjan sisältö tarjotaan "sellaisenaan" eikä sen tarkkuudesta, luotettavuudesta tai sisällöstä anneta mitään suoria tai epäsuoria takuita eikä nimenomaisesti taata sen markkinoitavuutta tai sopivuutta tiettyyn tarkoitukseen, ellei pakottavalla lainsäädännöllä ole toisin määrätty. Asiakirjassa olevat kuvat ovat viitteellisiä ja saattavat poiketa toimitetusta tuotteesta. Isojoen Konehalli Oy kehittää tuotteitaan jatkuvasti ja varaa itselleen oikeuden tehdä muutoksia ja parannuksia tuotteeseen ja tähän asiakirjaan milloin tahansa ilman ennakkoilmoitusta. Mikäli tuotteen teknisiä ominaisuuksia tai käyttöominaisuuksia muutetaan ilman valmistajan suostumusta, EU-vaatimustenmukaisuusvakuutus lakkaa olemasta voimassa ja takuu raukeaa. Isojoen Konehalli Oy ei vastaa laitteen käytöstä aiheutuvista välittömistä tai välillisistä vahingoista. • Copyright © 2017 Isojoen Konehalli Oy. Alla rättigheter förbehållna. Reproduktion, överföring, distribution eller lagring av delar av eller hela innehållet i detta dokument i vilken som helst form, utan skriftlig tillåtelse från Isojoen Konehalli Oy, är förbjuden. Innehållet i detta dokument gäller aktuella förhållanden. Förutom det som stadgas i tillämplig tvingande lagstiftning, ges inga direkta eller indirekta garantier av något slag, inklusive garantier gällande marknadsförbarhet och lämplighet för ett särskilt ändamål, vad gäller riktighet, tillförlighet eller innehållet av detta dokument. Bilderna i detta dokument är riktgivande och inte nödvändigtvis motsvarar den levererade produkten. Isojoen Konehalli Oy utvecklar ständigt sina produkter och förbehåller sig rätten att göra ändringar och förbättringar i produkten och detta dokument utan föregående meddelande. EU-försäkran om överensstämmelse och garantin upphör att gälla om produktens tekniska eller andra egenskaper ändras utan tillverkarens tillstånd. Isojoen Konehalli Oy är inte ansvarig för direkta eller indirekta skador som uppstått pga användning av produkten. • Copyright © 2017 Isojoen Konehalli Oy. All rights reserved. Reproduction, transfer, distribution, or storage of part or all of the contents in this document in any form without the written permission of Isojoen Konehalli Oy is prohibited. The content of this document is provided "as is". Except as required by applicable law, no express nor implied warranties of any kind, including the warranties of merchantability and suitability for a particular purpose, are made in relation to the accuracy, reliability or content of this document. Pictures in this document are indicative and may differ from the delivered product. Isojoen Konehalli Oy follows a policy of ongoing development and reserves the right to make changes and improvements to the product and this document without prior notice. EU Declaration of Conformity is not anymore valid and the warranty is voided if the technical features or other features of the product are changed without manufacturer's permission. Isojoen Konehalli Oy is not responsible for the direct or indirect damages caused by the use of the product.